Montageanleitung/Assembly Instruction

Art. Nr./Item No.：7100-4

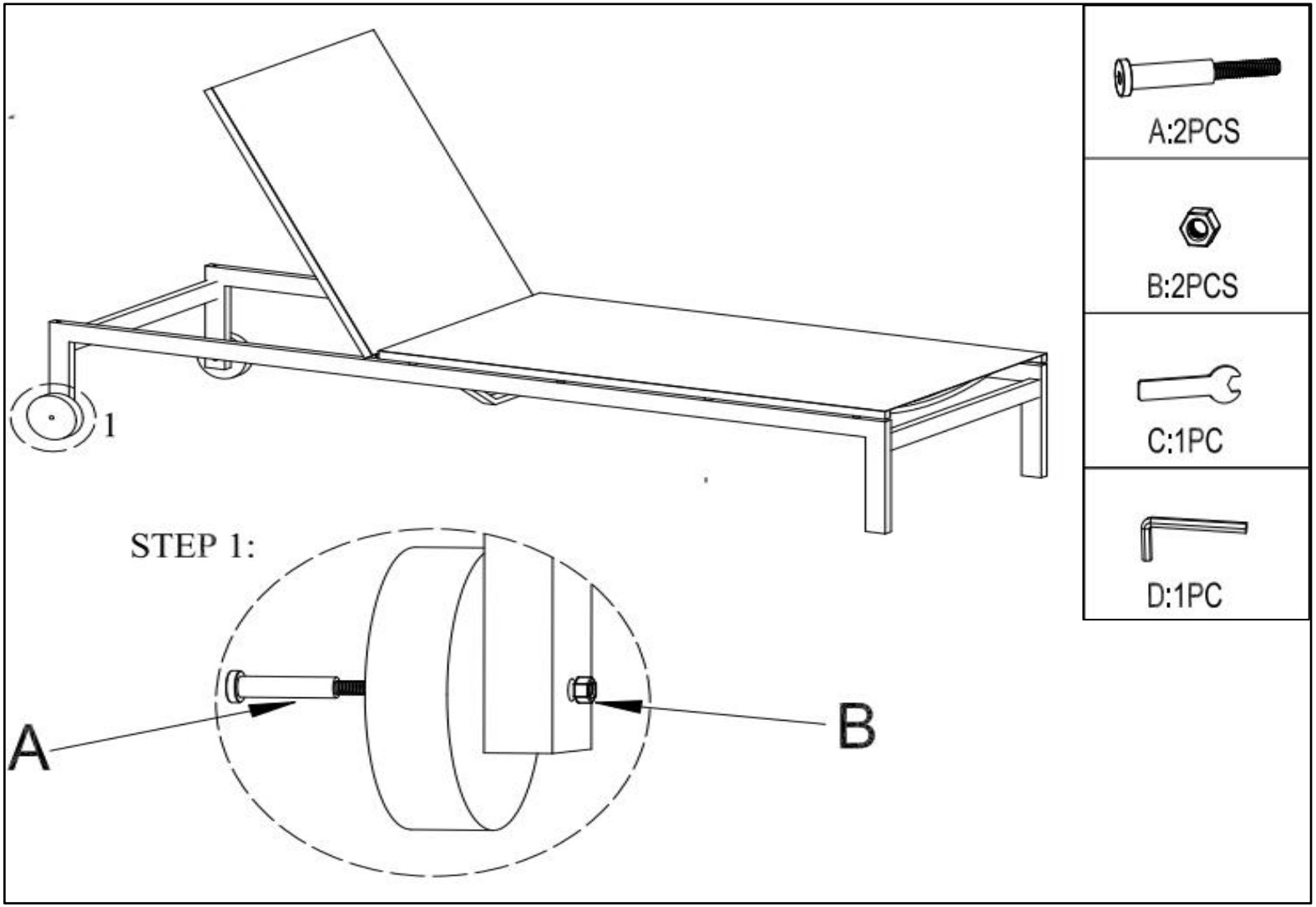

Außenmöbel für die Verwendung im Wohnbereich. Outdoor furniture

OUTFLEXX®

AH Trading GmbH, Lüttinger Str. 25, 46509 Xanten