Montageanleitung/Assembly Instruction

Art. Nr.:80280/80281/80142

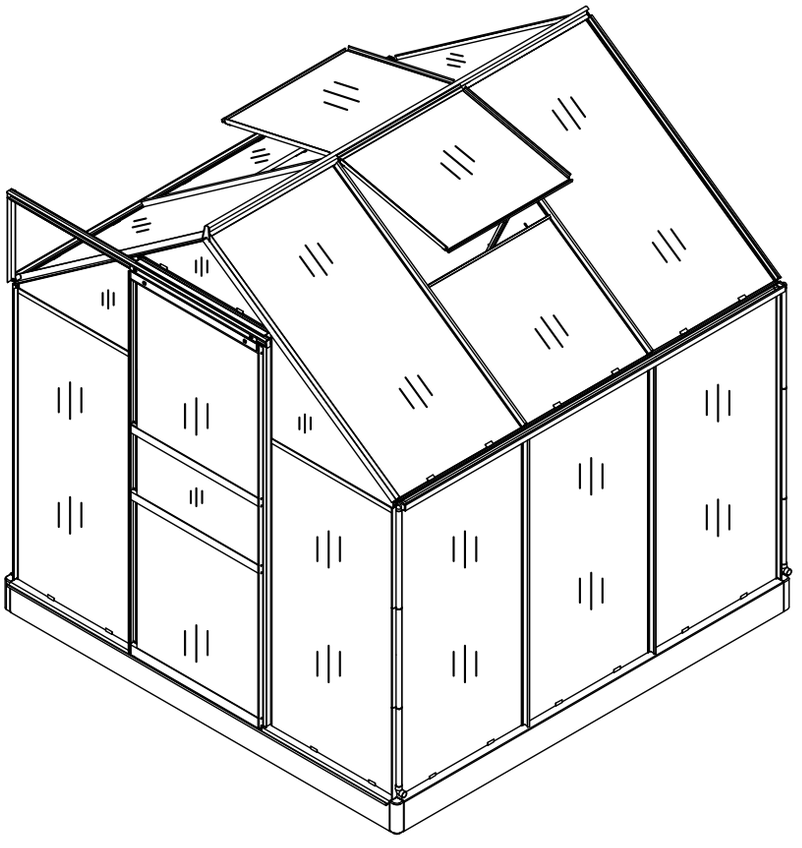

190x190x195/121cm

Warnhinweis

Befolgen Sie alle Sicherheitsvorkehrungen in dieser Bedienungsanleitung, um eine sichere Nutzung zu gewährleisten. Unsachgemäßer Gebrauch kann zu ernsthaften Verletzungen führen.

Einleitung

Lieber Kunde, herzlichen Glückwunsch zum Kauf dieses Qualitätsprodukts.

Damit Sie an Ihrem neuen Produkt möglichst lange Freude haben, bitten wir Sie, die Betriebsanweisung / Gebrauchsanweisung und alle Sicherheitshinweise vor Ingebrauchnahme sorgfältig durchzulesen.
Bewahren Sie die Gebrauchsanweisung auf, damit Sie sich die Funktionen und den Aufbau des Produkts jederzeit wieder ins Gedächtnis rufen können.
Im Rahmen ständiger Produktweiterentwicklung behalten wir uns vor, technische Änderungen, die der Verbesserung dienen, umzusetzen.
***Abbildungen können daher abweichen**.*

Bitte überlassen Sie das Produkt nur Personen, die diese Gebrauchsanleitung gewissenhaft gelesen haben.
Bitte folgen Sie den Hinweisen zur Pflege und Instandhaltung sorgfältig, um die optimale Lebensdauer des Produkts und die Sicherheit in der Handhabung zu gewährleisten.

Bitte kontaktieren Sie uns, falls Sie Fragen zu dem Produkt haben sollten.

1 Sicherheitshinweise

Bitte beachten Sie zur Vermeidung von Fehlfunktionen, Schäden und gesundheitlichen Beeinträchtigungen die folgenden Sicherheitshinweise:

- *Lagern Sie keine entflammbaren Flüssigkeiten (Benzin, Propan etc.) und verwenden Sie keine offenen Zündquellen (Zigaretten, Grills, Feuerstellen etc.) im Gewächshaus oder in unmittelbarer Nähe.*
- *Hängen Sie keine Gegenstände an das Dach.*
  Das Produkt ist weder für Kinder noch zur Tierhaltung geeignet.
- *Halten Sie kleine Teile und Plastiktüten außerhalb der Reichweite von Kindern.*
- *Es besteht die Gefahr von Verletzungen und Sachbeschädigungen durch nicht*
- *ordnungsgemäß montierte Einzelteile*

2 Bestimmungsgemäße Verwendung

- *Dieses Produkt sollte nur auf festem, ebenem Untergrund verwendet werden.*
- *Verwenden Sie keine Elektrowerkzeuge, um dieses Produkt aufzubauen.*
- *Zur bestimmungsgemäßen Verwendung gehört auch das Einhalten der Anleitung. Jede darüberhinausgehende Verwendung (z.B. Gewaltanwendung) oder eigenmächtige Veränderung (z.B. Umbau) können Gefahren auslösen und gelten als nicht bestimmungsgemäß.*
- *Das Produkt ist ausschließlich für den privaten Gebrauch und nicht für gewerbliche Zwecke zu benutzen.*
- *Verwenden Sie dieses Produkt nicht, wenn Teile fehlen, beschädigt oder abgenutzt sind.*
- *Sollten starker Wind und Unwetter gemeldet sein, empfehlen wir Ihnen, ein* ***Gewächshaus-Sturmanker-Set*** *zu verwenden (nicht im Lieferumfang enthalten). Die*
- *Entfernen Sie umgehend jeglichen Schnee vom Dach.*
- *Verwenden Sie niemals Scheuermittel oder chemische Reinigungsmittel*

3 Lieferumfang

Packen Sie alle Teile und Elemente des Sets aus und platzieren Sie die Komponenten auf der Oberseite des Kartons oder einer anderen sauberen Oberfläche. Prüfen Sie den Lieferumfang auf Vollständigkeit. Spätere Reklamationen können nicht akzeptiert werden. Achten Sie dabei darauf, den Boden nicht zu verkratzen.

4 Aufbau

Alle Teile sind maschinell aufeinander abgestimmt und so konzipiert, dass alle perfekt zueinander passen.

Damit alle Teile im Zusammenbau zueinander passen, ist es sehr wichtig, dass Sie die Schrauben des Alu-Gerüsts erst dann fest anziehen, wenn Sie zum Schluss die Hohlkammerstegplatten fertig montiert haben. Vorher im Zusammenbau des Gerüsts bitte alle Schrauben nur lose anziehen.

Die Löcher der Alu-Profile sind deshalb oval, damit alle Teile des Alu-Gerüsts von Ihnen zum Schluss, wenn Sie alle Hohlkammerplatten eingebaut haben, noch wenn notwendig zueinander verschoben/angepasst werden können. Erst dann bitte alle Schrauben fest anziehen!

Aufgrund der Größe des Produkts empfehlen wir, dass es dort montiert wird, wo es auch später genutzt werden soll.

Bauen Sie das Produkt mit mindestens 2 Personen auf, um Schäden zu vermeiden.

Stellen Sie sicher, dass Sie die richtigen Werkzeuge griffbereit haben und dass Sie viel Platz sowie einem sauberen, trockenen Ort für die Montage haben.

Halten Sie beim Aufbau kleine Kinder fern. Achtung Verletzungsgefahr!

Wenn nötig nutzen Sie bitte eine geeignete Leiter.

Nehmen Sie sich ausreichend Zeit für den Aufbau und unterbrechen Sie ihn nicht wenn Sie angefangen haben. Ein unvollständig aufgebautes Gewächshaus könnte witterungsbedingt beschädigt oder zerstört werden.

Bitte folgen Sie sorgfältig sämtlichen Aufbauschritten (Bitte beachten Sie, dass die nachfolgenden Abbildungen nicht maßstabsgetreu sind).

3.1 Stückliste Gewächshausmit Fundament

		mm	
1A	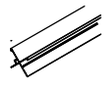	1215	4X
1B		1130	1X
1C		1130	1X
1D		1130	1X
1E		1130	1X
2A		1640	1X
2B		1640	1X
3A		1665	1X
3B		1665	1X
3C		1215	4X
3D		1115	4X

		mm	
4A	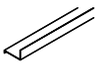	1830	2X
4B		1830	1X
5A	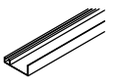	1830	1X
6A	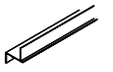	619	1X
7A		1830	2X
7B		1300	4X
7C		594	2X
7D		1300	2X
7K		625	12X

		mm	
8A	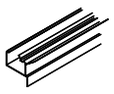	1840	2X
9A		1830	1X
10A		635	2X
11A		625	1X
12A	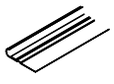	610	1X
13A		1250	1X
14A		380	1X

		mm	
15A		1600	2X
16A		625	2X
17A		625	1X
18B		595	2X
19B		520	4X
20B		595	2X
21A		603	5X

		mm	
2	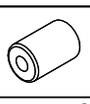		1X
3	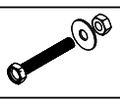	M6*40	17X
4	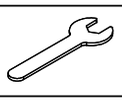		2X
5		M6*10	143X
6		M3*20	16X
7		M3*10	12X
8	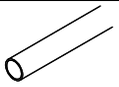		4X

		mm	
9	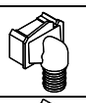		2X
10			2X
11	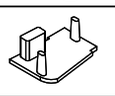		1X
13	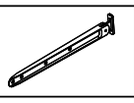		2X
14	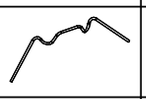		178X
15			4X
16			8X

		mm	
17			62X
18	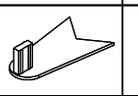		2X
19	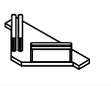		4X
24	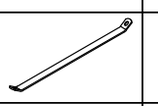		6X
25			4X
26	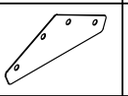		4X
27-1		1830	4X

		mm	
28			4X
29			12X
30	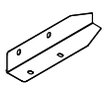		4X
31	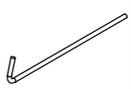		12X
33			4X
35			143X

3.2 Stückliste Hohlkammerplatten

		mm	
A4	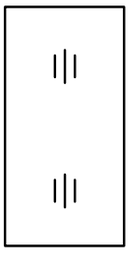	603* 1210	11X
D4	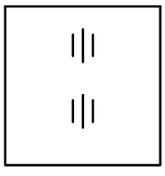	603* 590	2X
F4	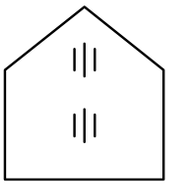	603* 655	1X
H4		620* 230	1X
X4	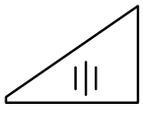	603* 440	4X

		mm	
B4	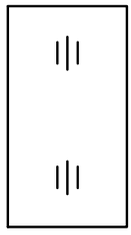	603* 1120	4X
E4	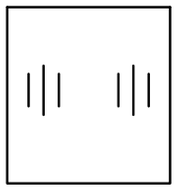	595* 550	2X
G4		620* 240	1X
I4	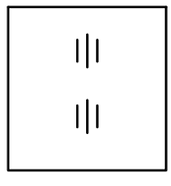	620* 600	2X

4.1.1 Benötigte Teile

27-1	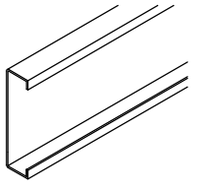	1830	4X
28	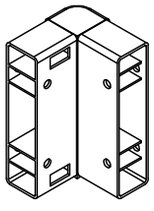		4X

29	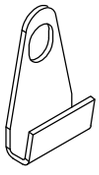	4X
30	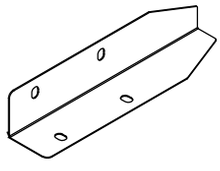	4X

31	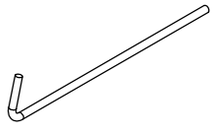	12X
3	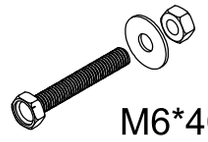 M6*40	16X
4	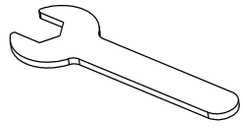	2X

4.1.2 Montage

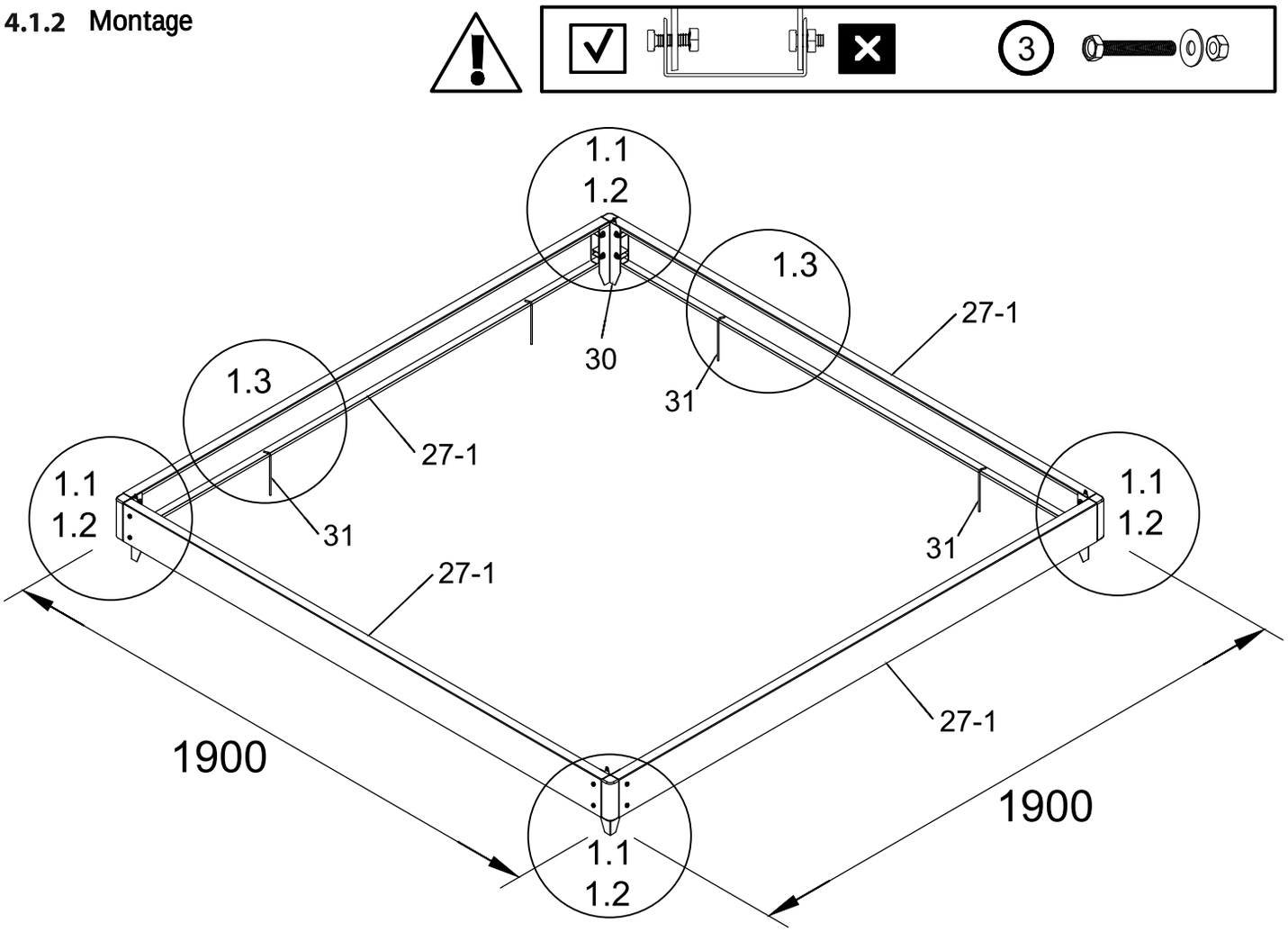

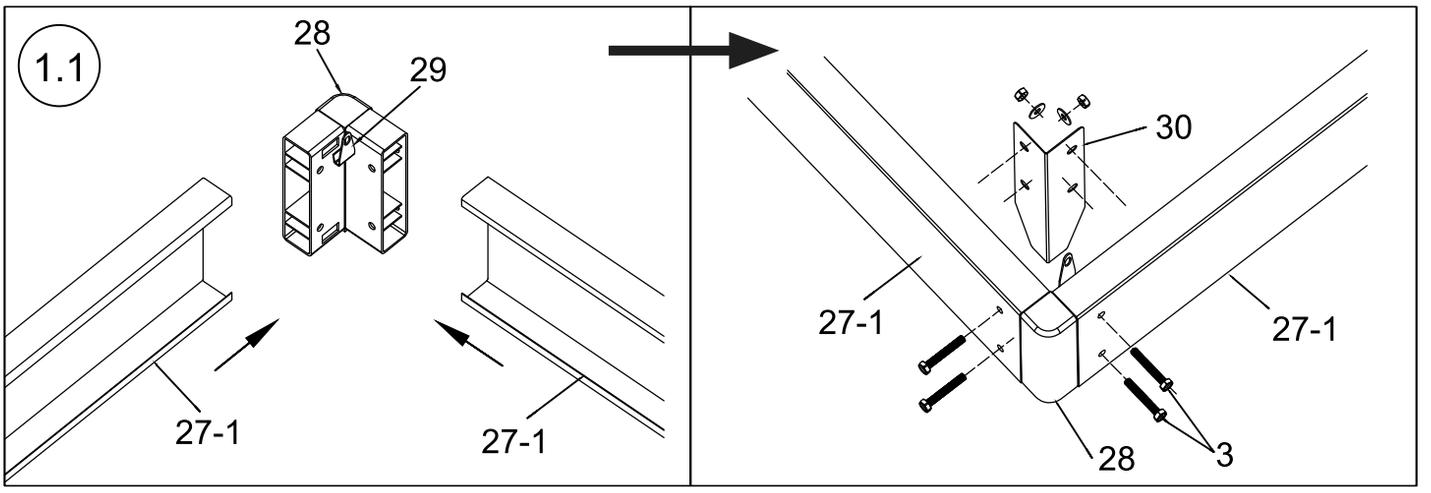

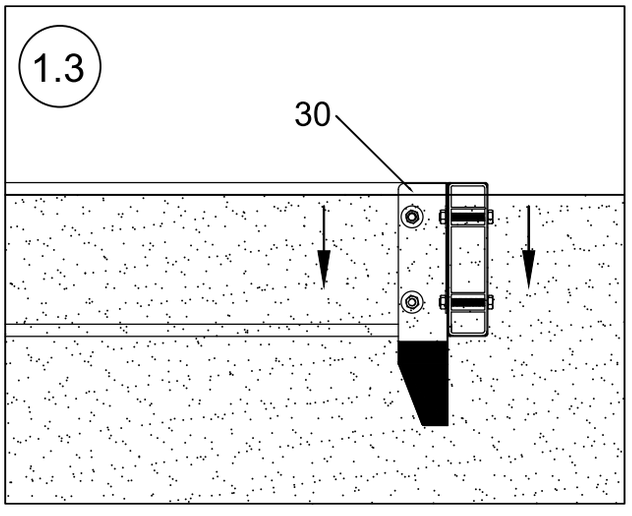

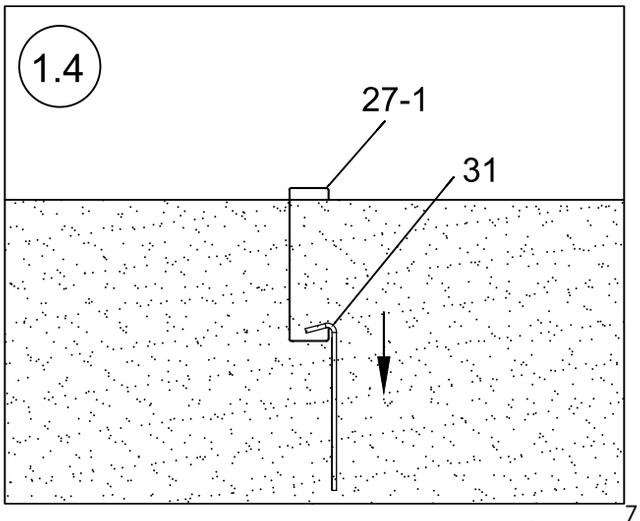

4.2 Montage der Dachfenster

4.2.1 Benötigte Teile

18B	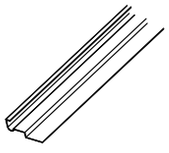	595	2X
20B	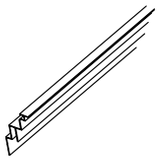	595	2X
E4	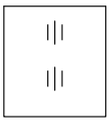	595*550	2X

7		M3*10	4X
19B	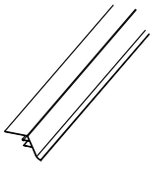	520	4X
13			2X

5	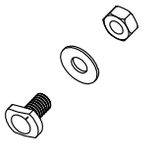	M6*10	8X
4	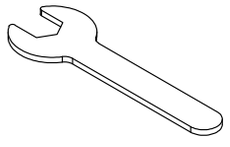		2X

4.2.2 Montage

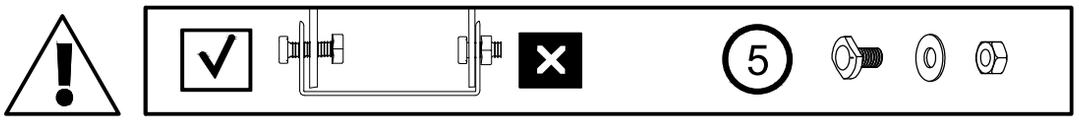

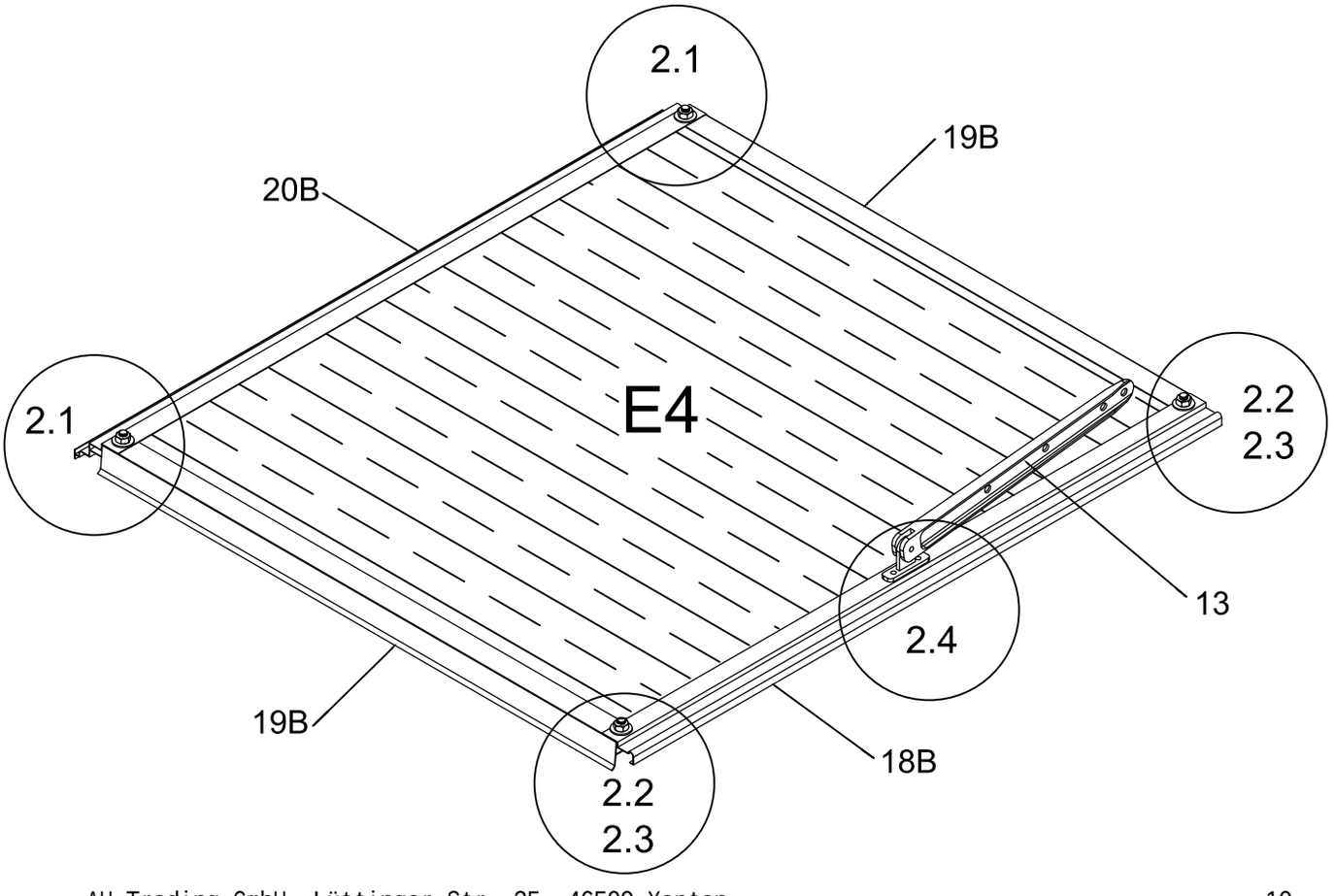

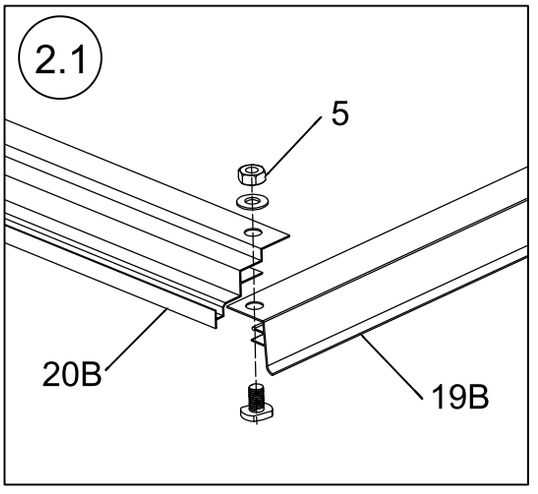

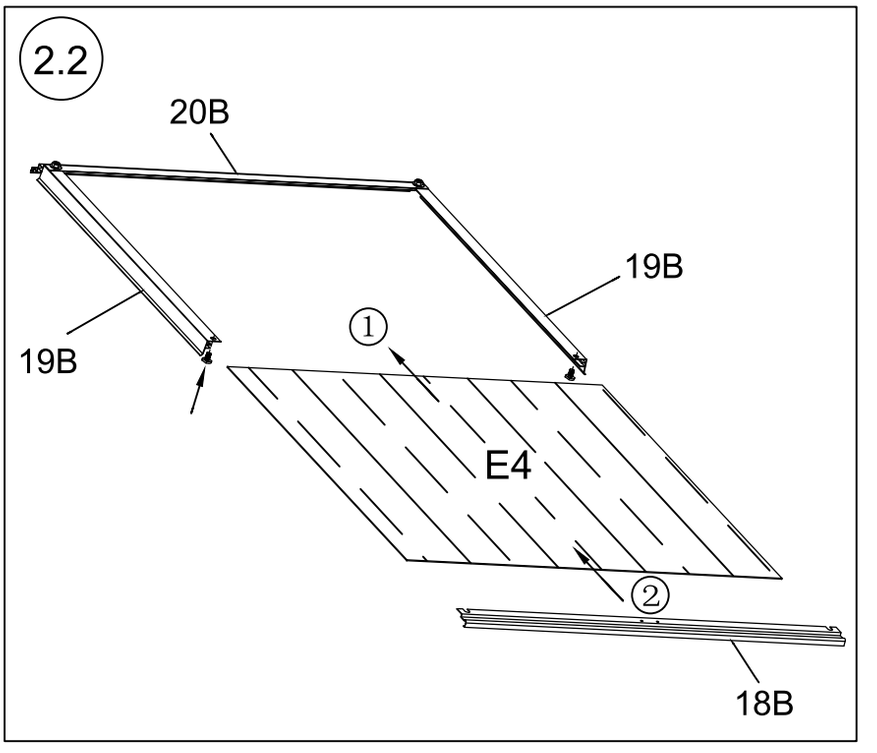

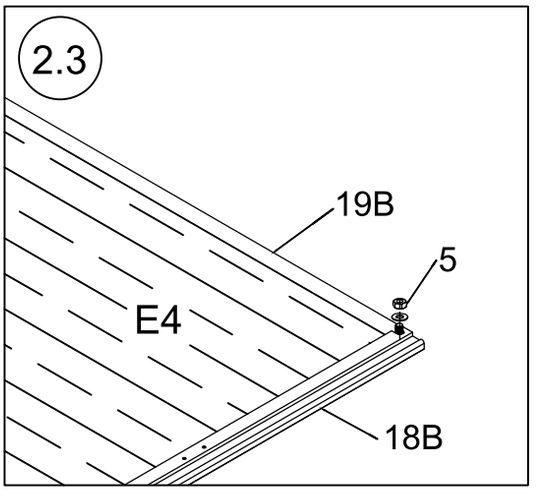

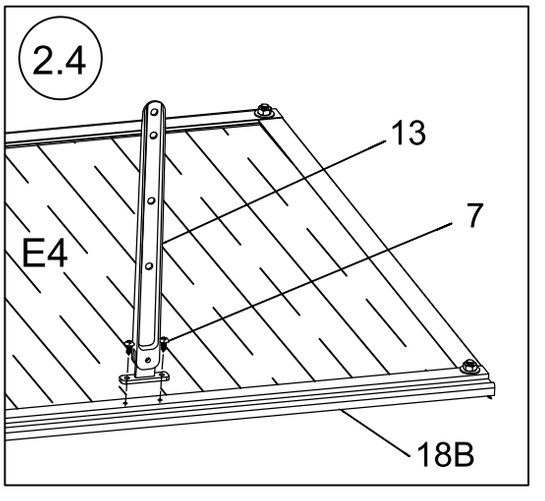

4.3 Montage der Tür

4.3.1 Benötigte Teile

11A	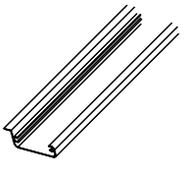	625	1X
15A		1600	2X
17A	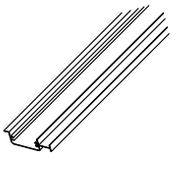	625	1X

12A	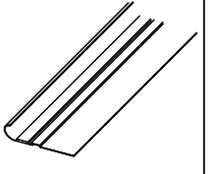	610	1X
16A	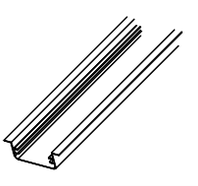	625	2X
6	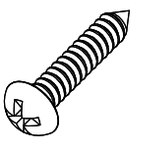	M3*20	16X

5	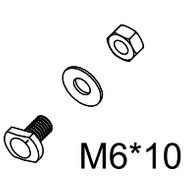 M6*10	2X
4	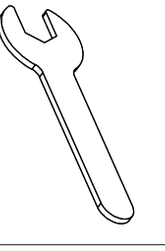	2X

4.3.2 Montage

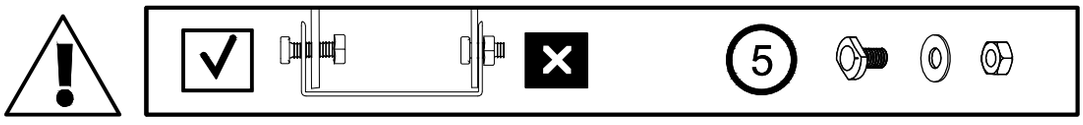

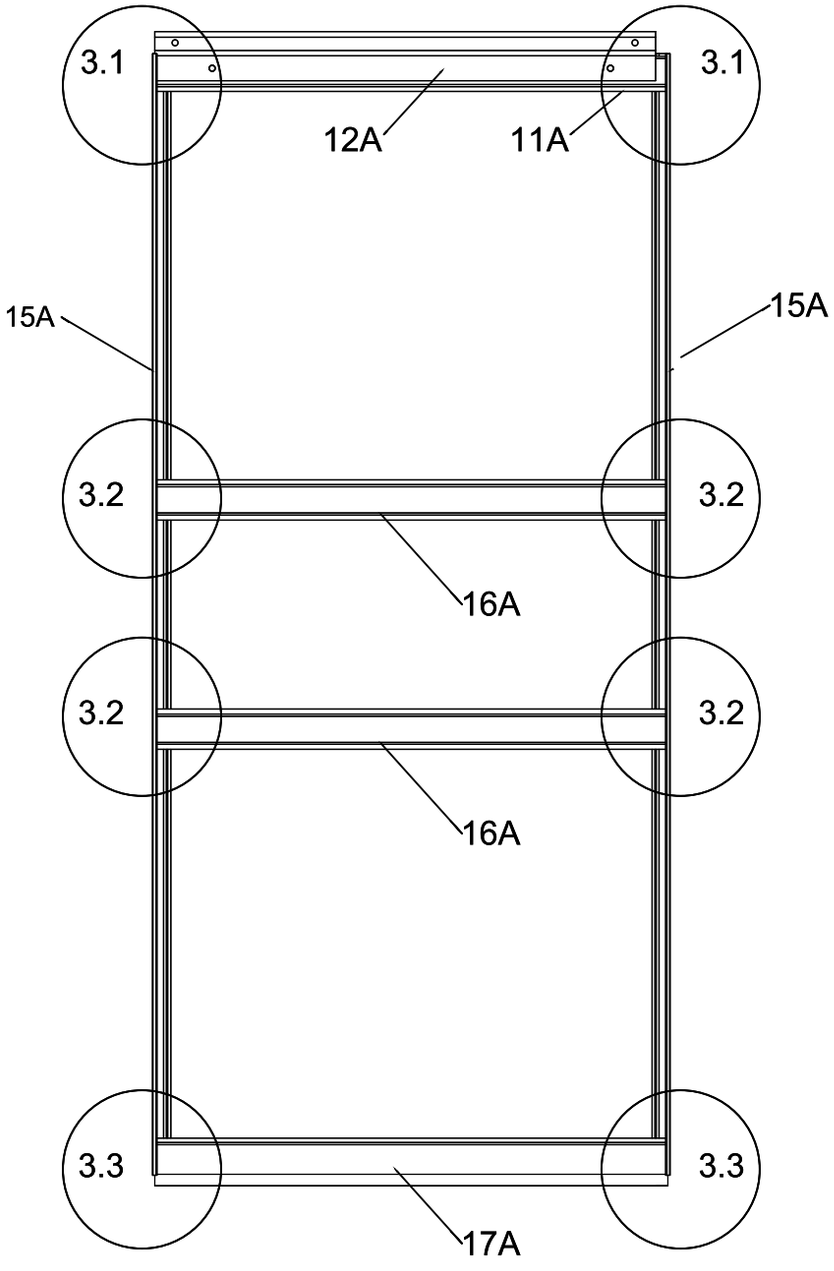

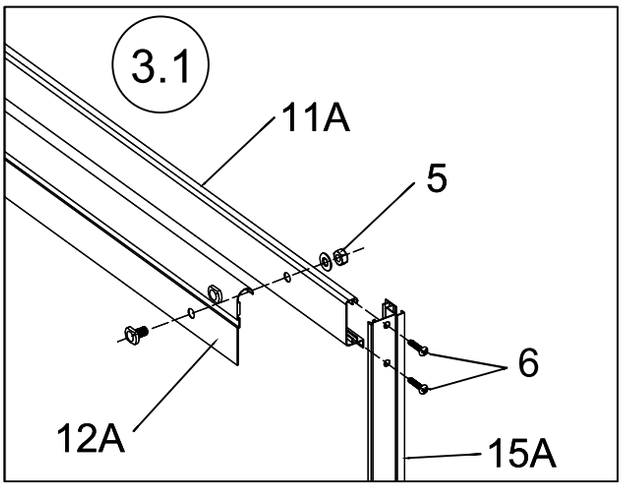

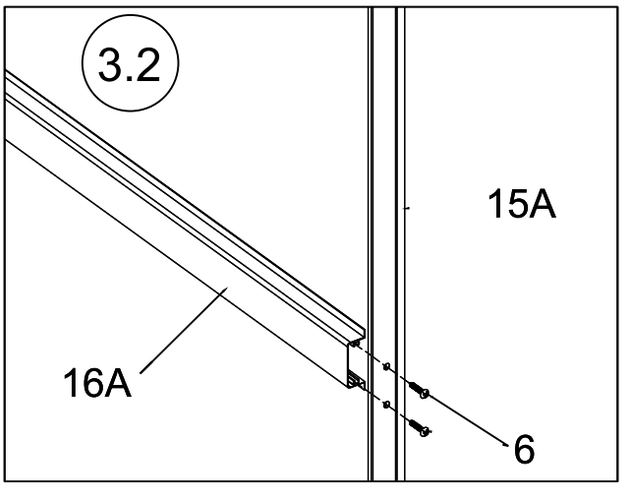

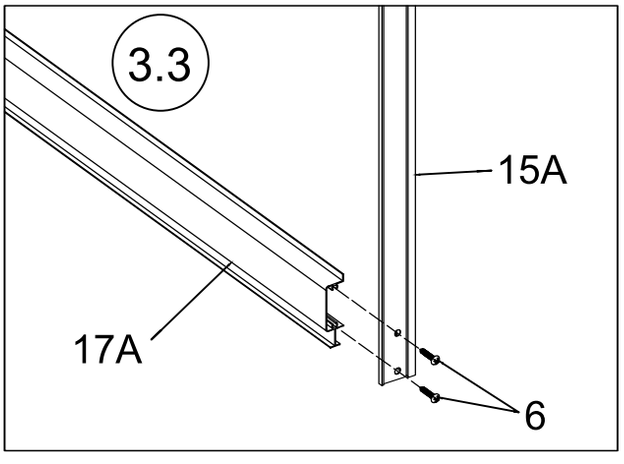

Verbinden Sie die 12A- und 11A-Profile mit den 15A-Seitenprofilen. Verwenden Sie hierfür 6 Schrauben.

Verbinden Sie die 12A- und 11A-Profile mit 5 Schraubenmuttern.

Befestigen Sie die beiden 16A-Profile an den 15A-Seitenprofilen. Verwenden Sie hierfür 6 Schrauben.

4.4 Montage der Vorderwand mit Türöffnung

4.4.1 Benötigte Teile

1A	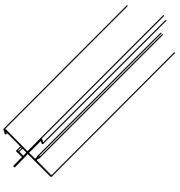	1215	2X
1C	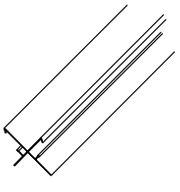	1130	1X
2B	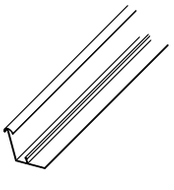	1640	1X
6A		619	1X

7D	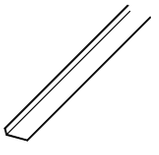	1300	2X
5A	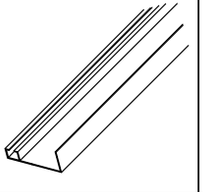	1830	1X
1B	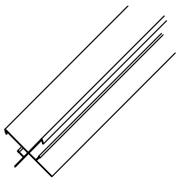	1130	1X
2A	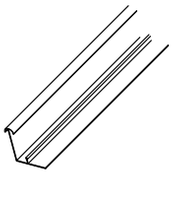	1640	1X

7C	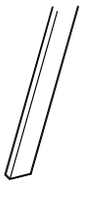	594	2X
5	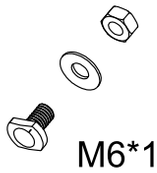 M6*10		18X
26	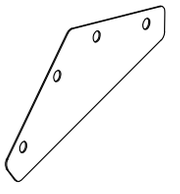		2X
4	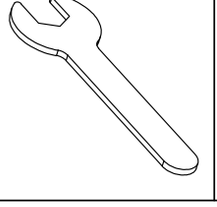		2X

4.4.2 Montage

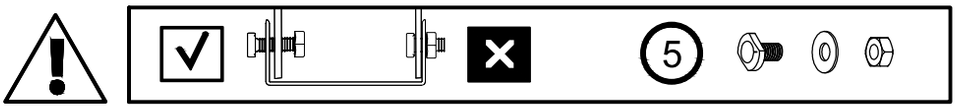
5

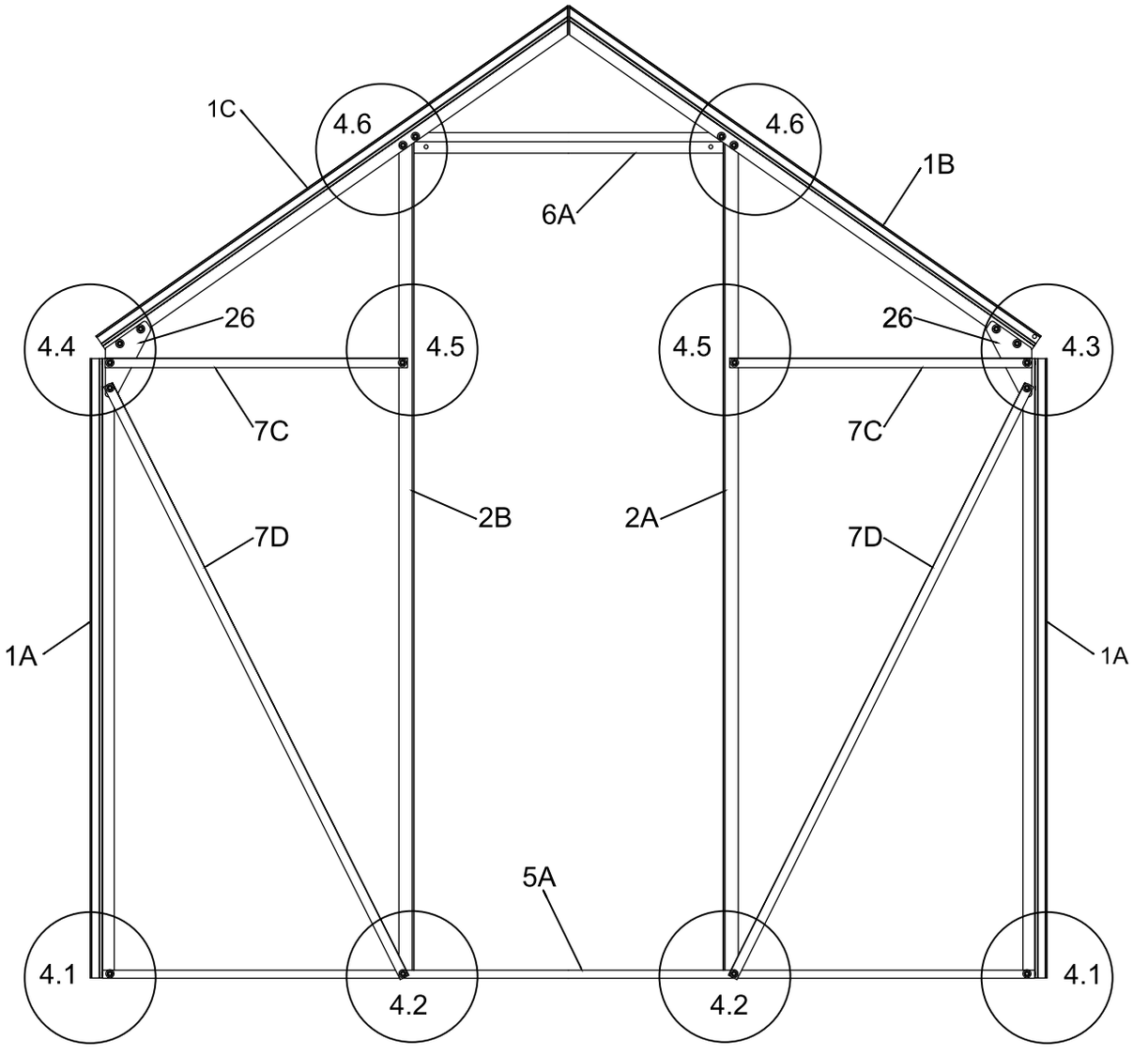
1C
4.6
4.6
1B
6A
26
26
4.4
4.5
4.5
4.3
7C
7C
2B
2A
7D
7D
1A
1A
5A
4.1
4.2
4.2
4.1

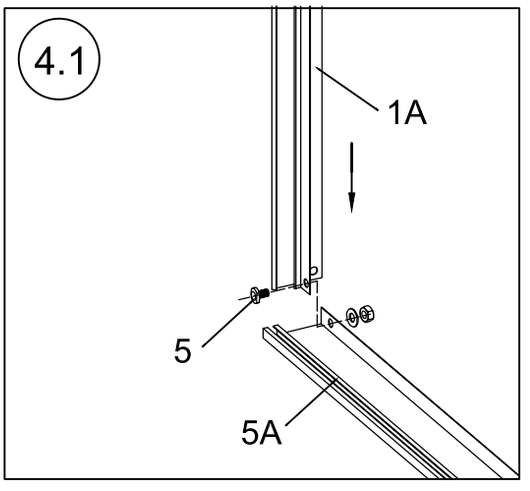
4.1
1A
5
5A

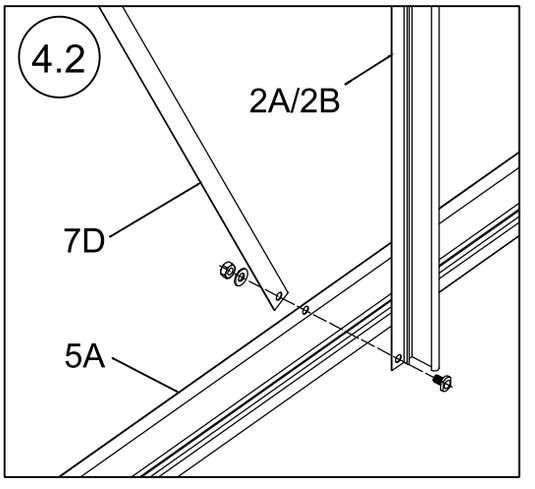
4.2
2A/2B
7D
5A

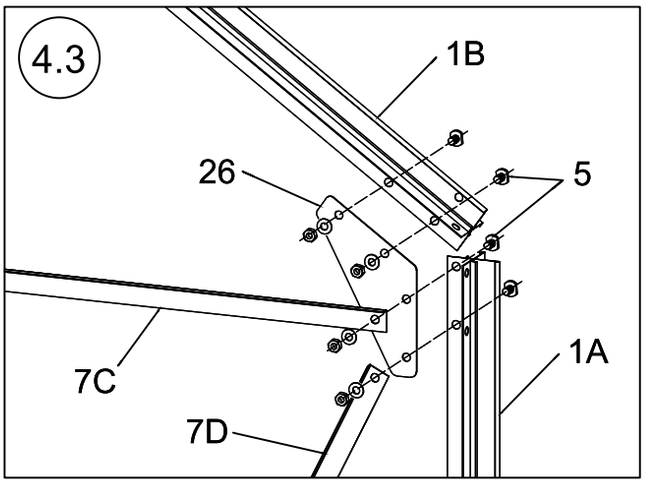

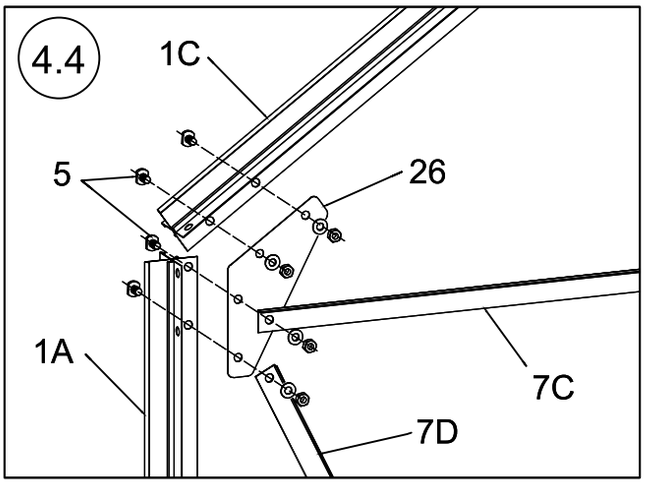

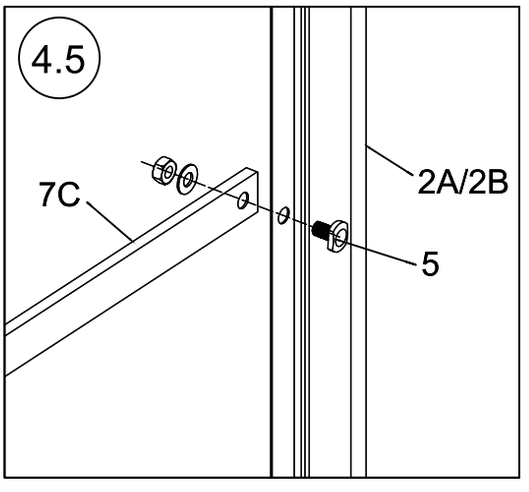

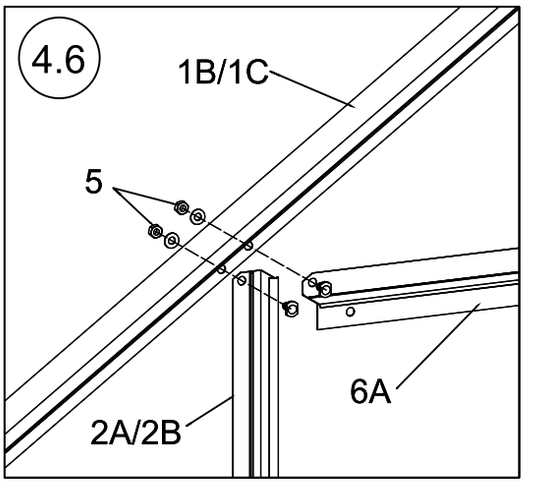

4.5 Anbringen der Tür

4.5.1 Benötigte Teile

11	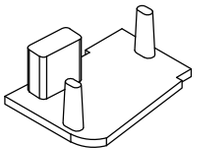		1X
13A	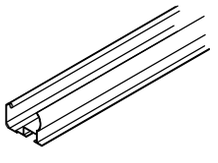	1250	1X
14A	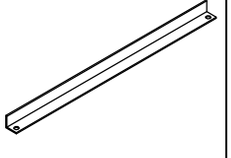	380	1X

2	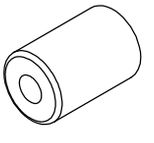		1X
3	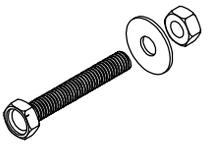	M6*40	1X
4			2X
5	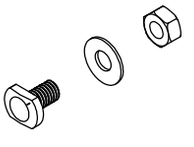	M6*10	4X

4.5.2 Montage

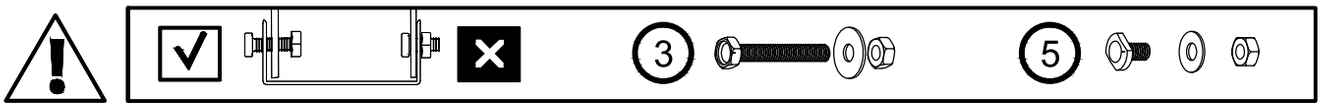

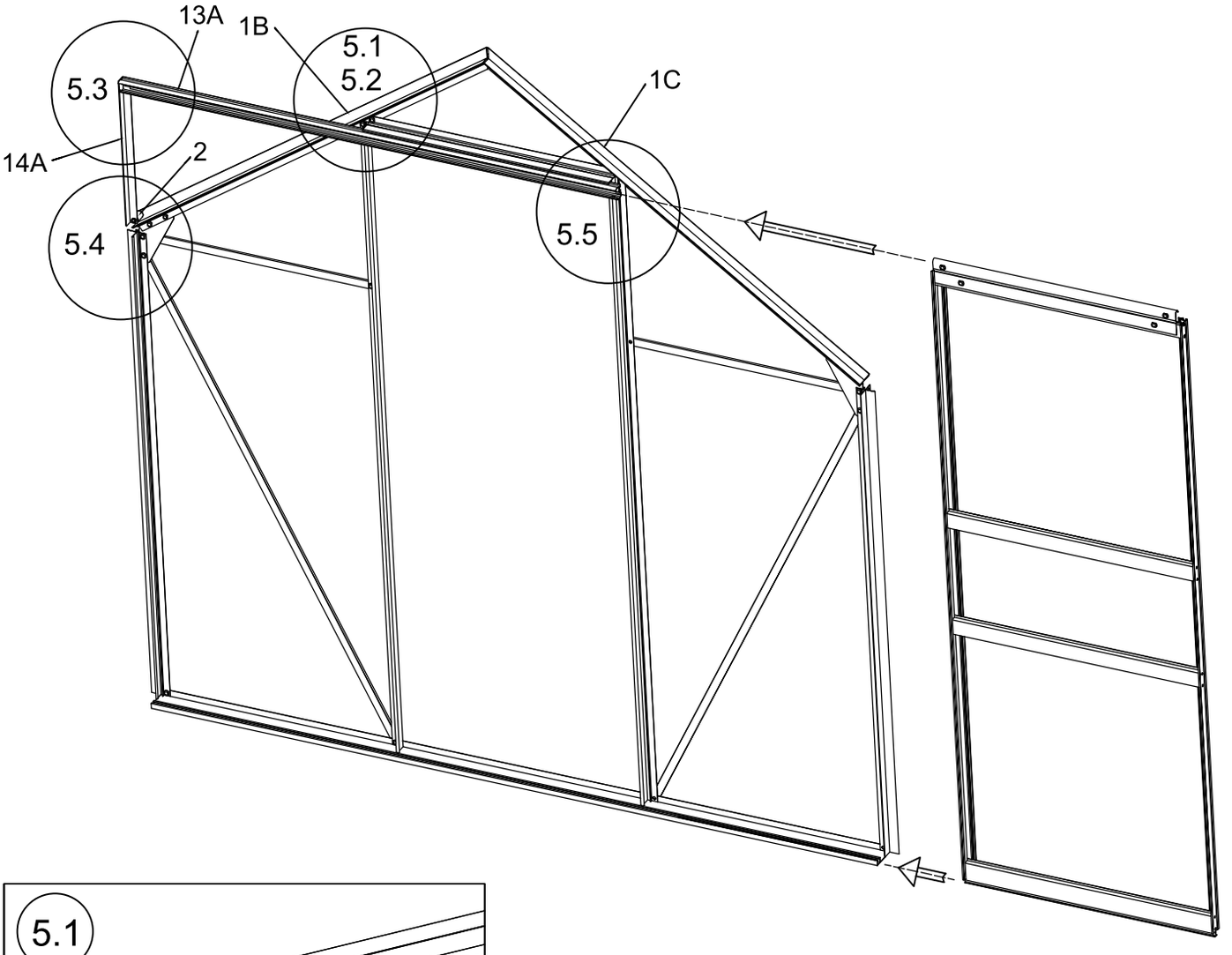

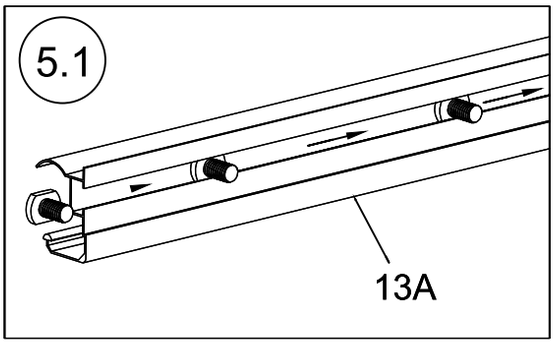

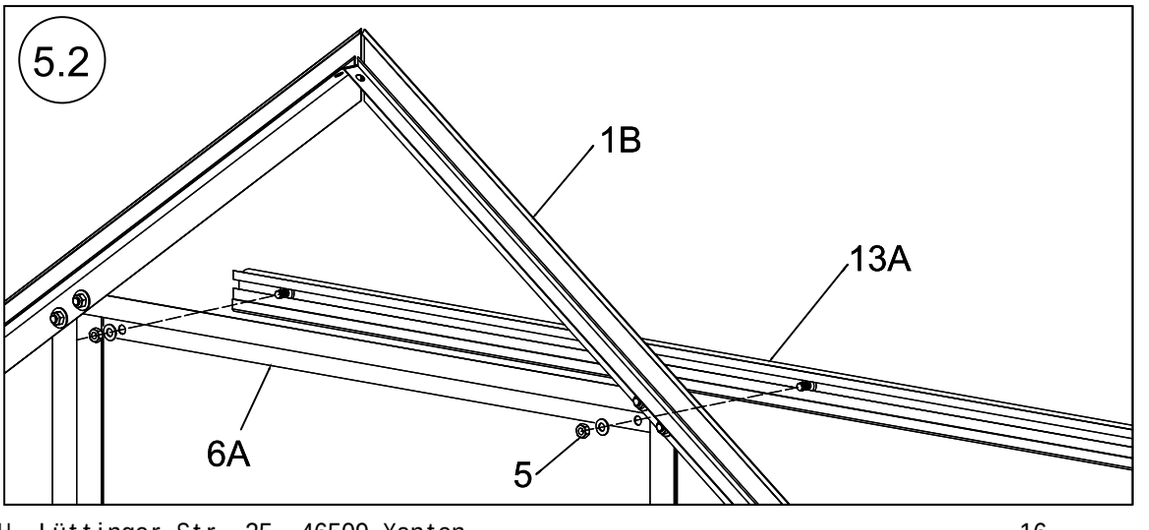

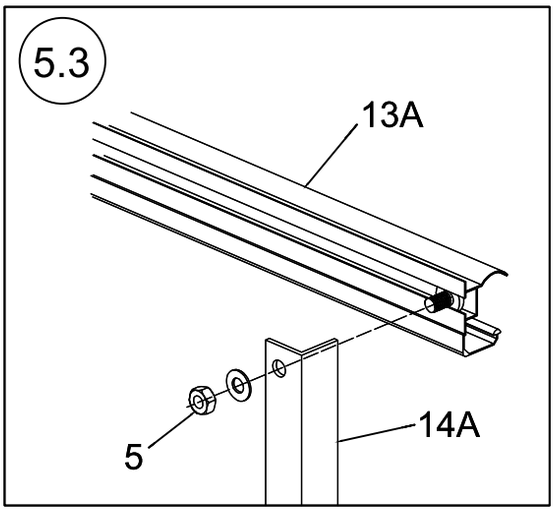

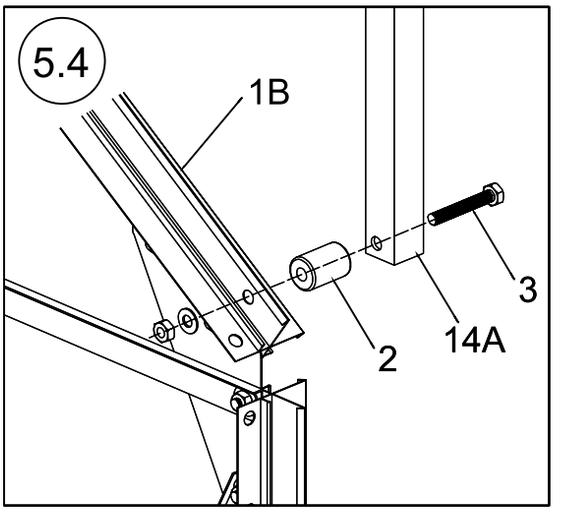

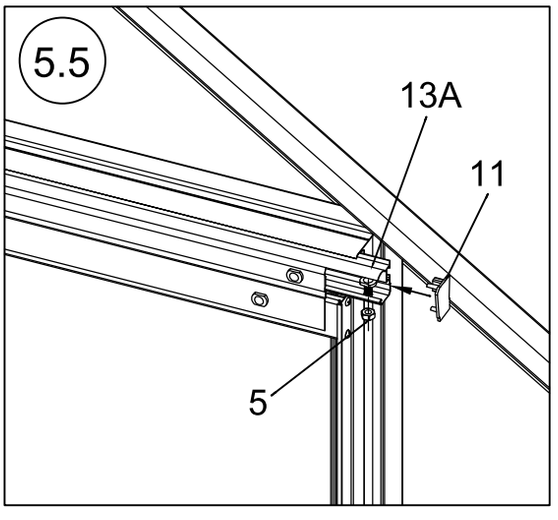

4.6 Montage der Seitenwände

4.6.1 Benötigte Teile

3C	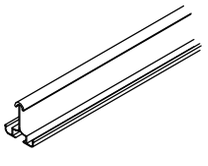	1215	4X
7B	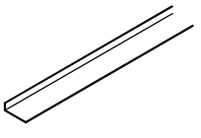	1300	4X
5	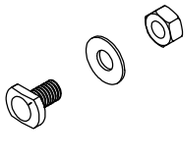	M6*10	28X

4A	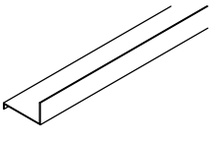	1830	2X
8A	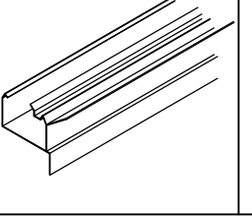	1840	2X
4	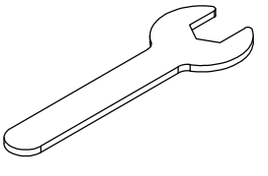		2X

4.6.2 Montage

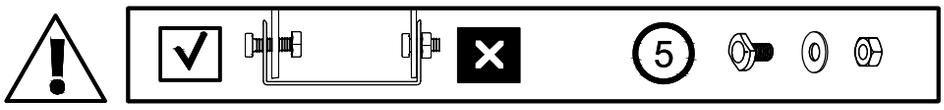
5

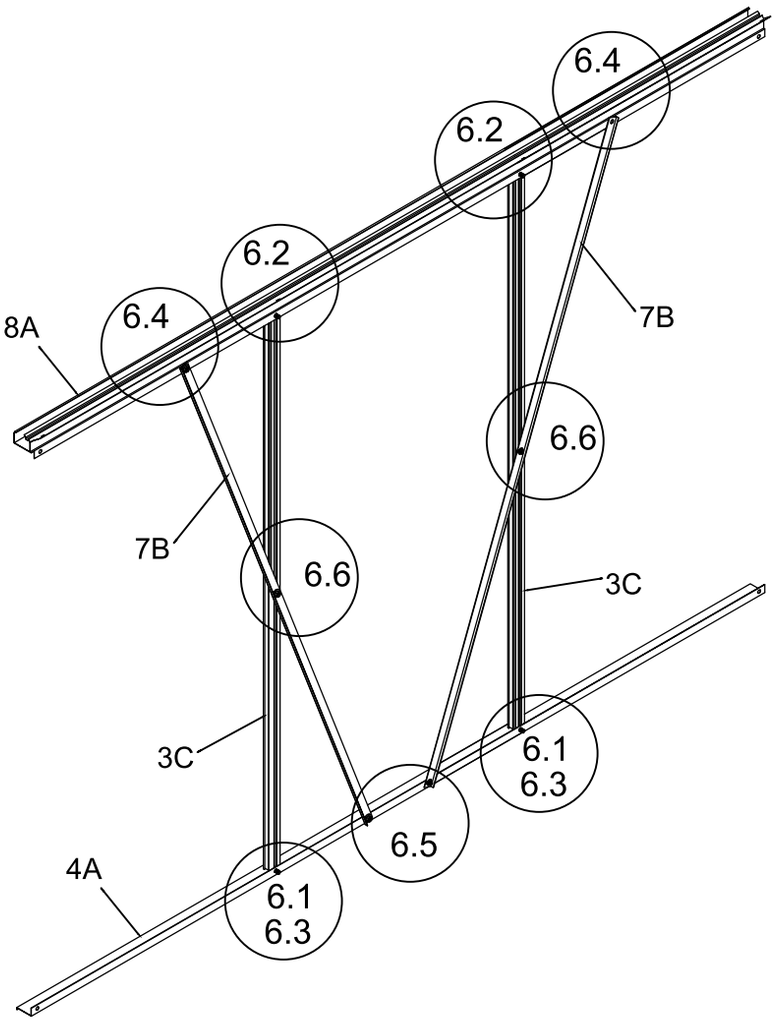
6.4
6.2
6.2
8A
6.4
7B
6.6
7B
6.6
3C
3C
6.1
6.3
6.5
4A
6.1
6.3

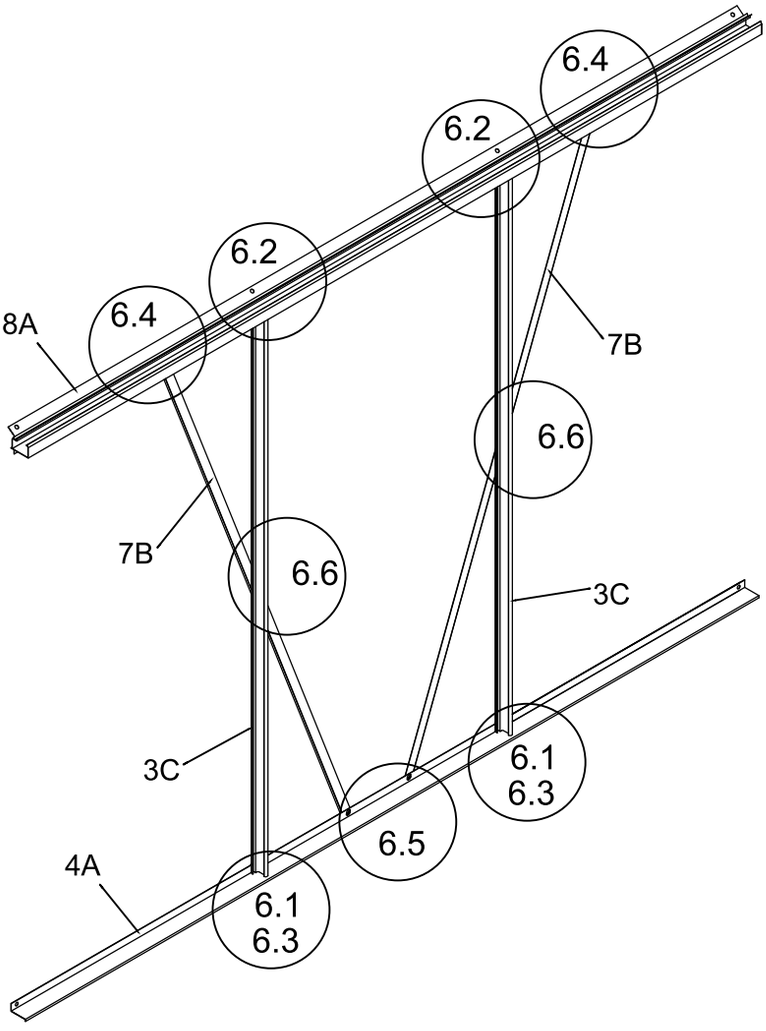
6.4
6.2
6.2
8A
6.4
7B
6.6
7B
6.6
3C
3C
6.1
6.3
6.5
4A
6.1
6.3

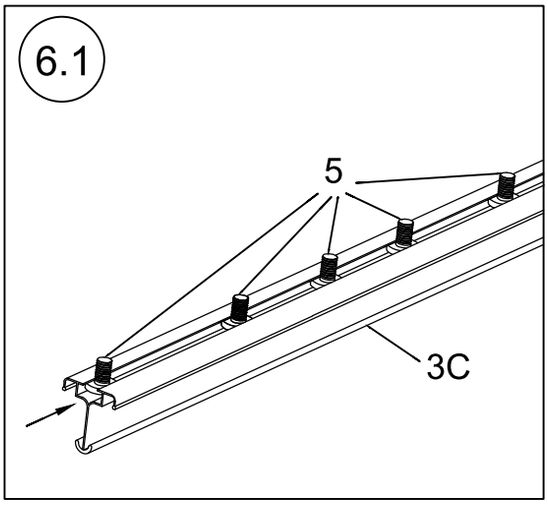
6.1
5
3C

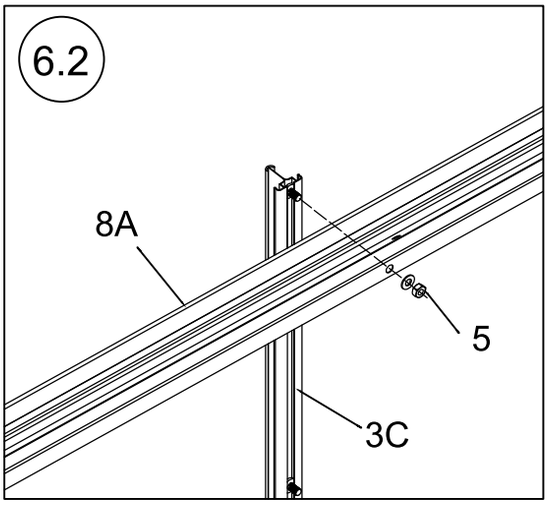
6.2
8A
5
3C

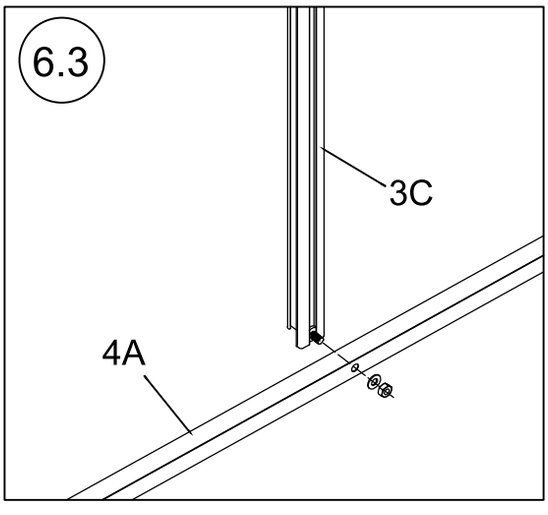
6.3
3C
4A

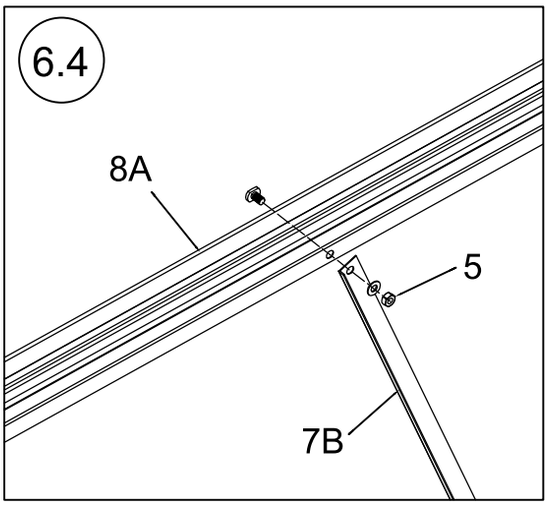
6.4
8A
5
7B

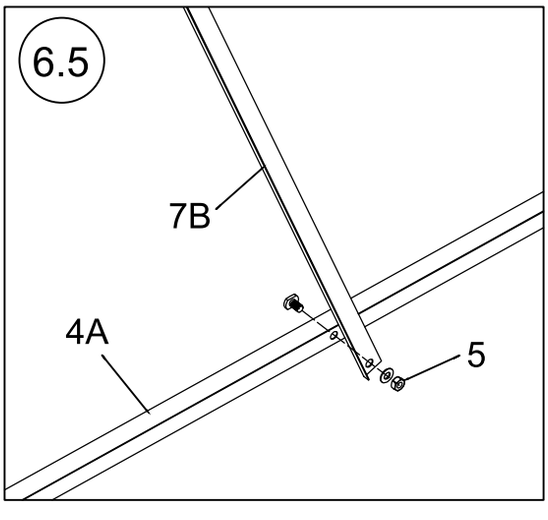
6.5
7B
4A
5

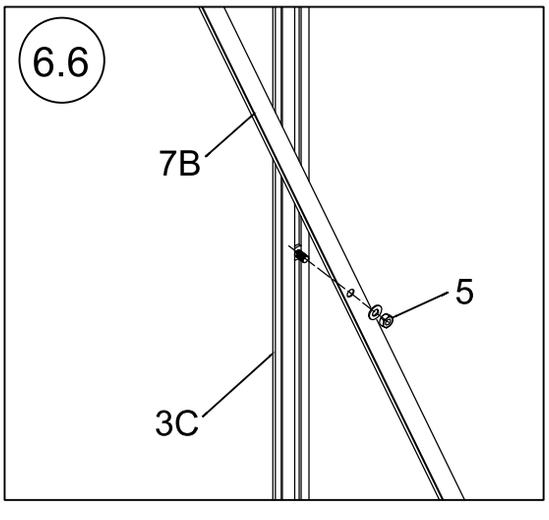
6.6
7B
5
3C

4.7 Montage der Rückwand

4.7.1 Benötigte Teile

1A	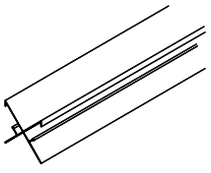	1215	2X
1D	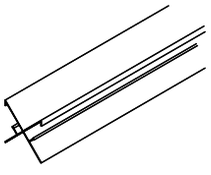	1130	1X
3B	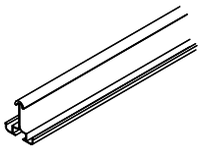	1665	1X
7A	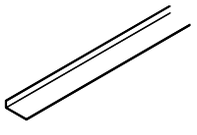	1830	1X
5	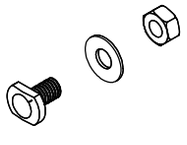	M6*10	18X

1E	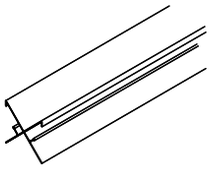	1130	1X
3A	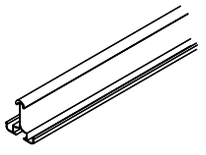	1665	1X
4B	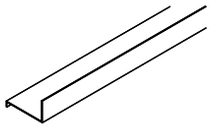	1830	1X
26	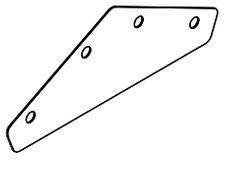		2X
4	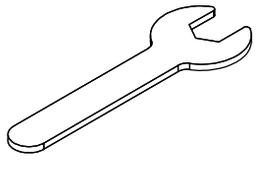		2X

4.7.2 Montage

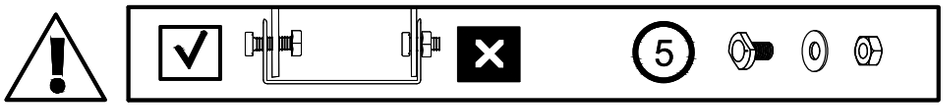
5

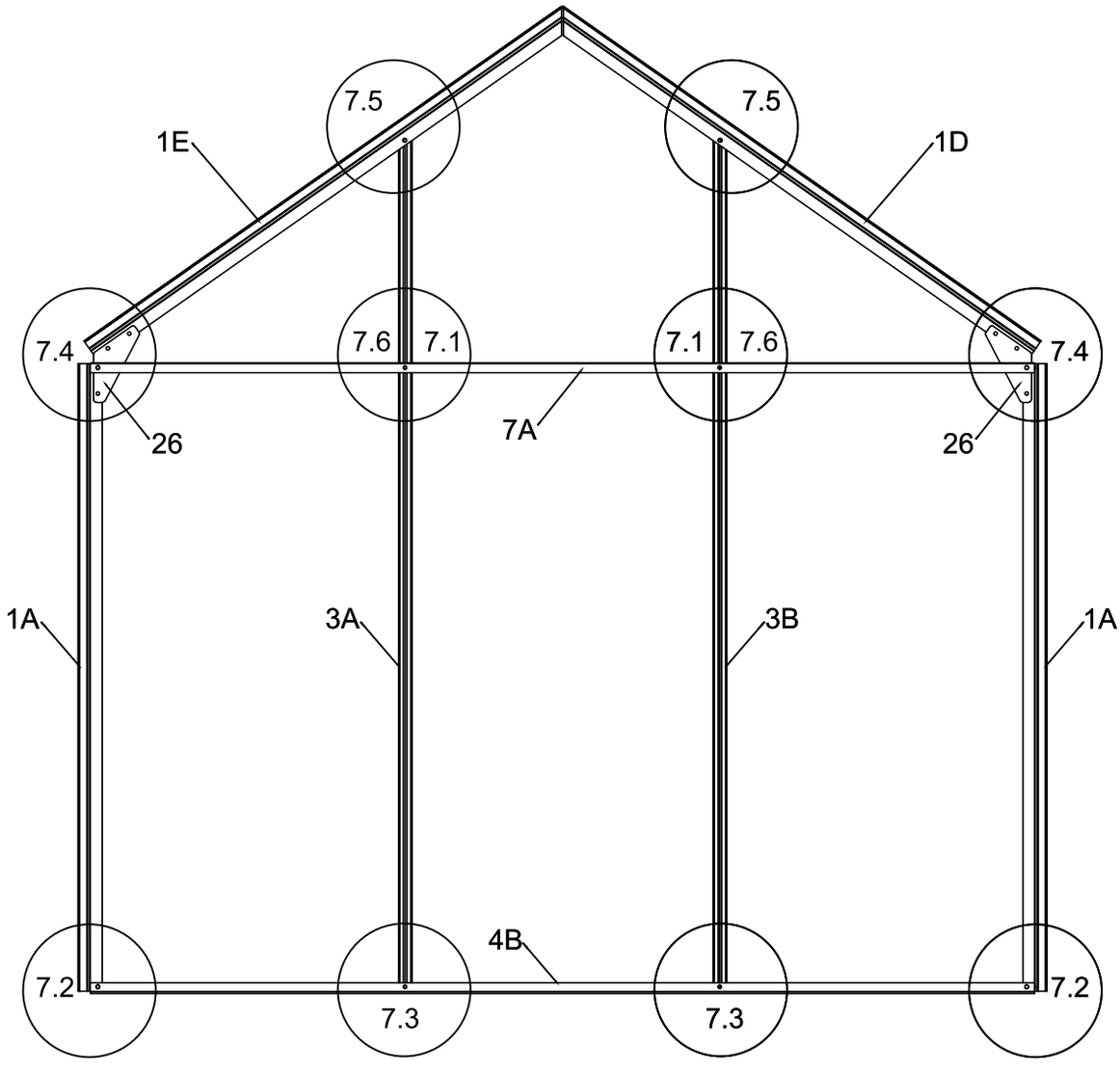
7.5
7.5
1E
1D
7.4
7.6
7.1
7.1
7.6
7.4
26
7A
26
1A
3A
3B
1A
4B
7.2
7.3
7.3
7.2

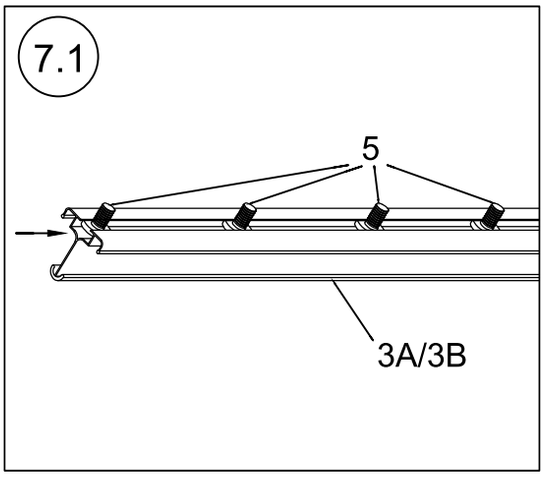
7.1
5
3A/3B

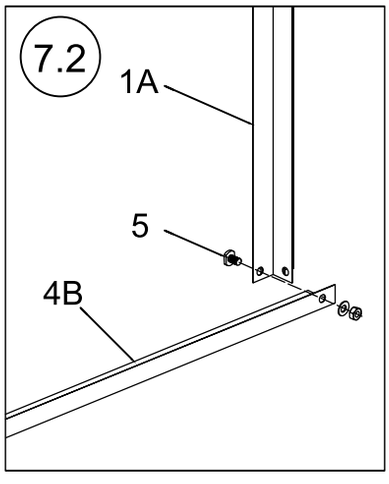
7.2
1A
5
4B

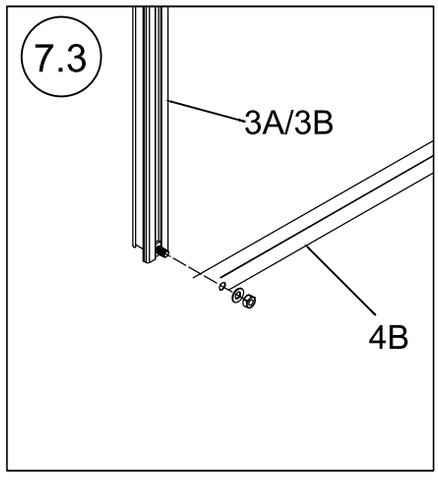
7.3
3A/3B
4B

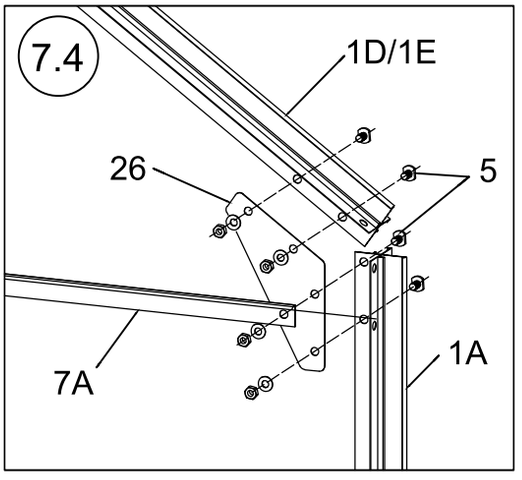

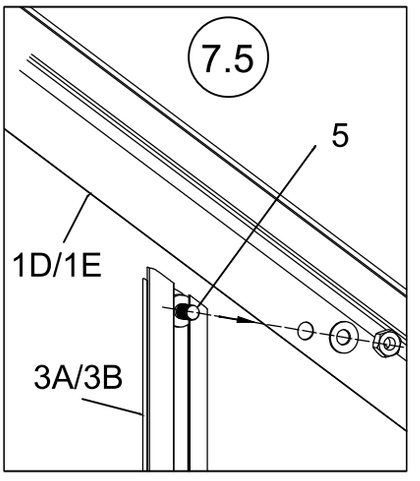

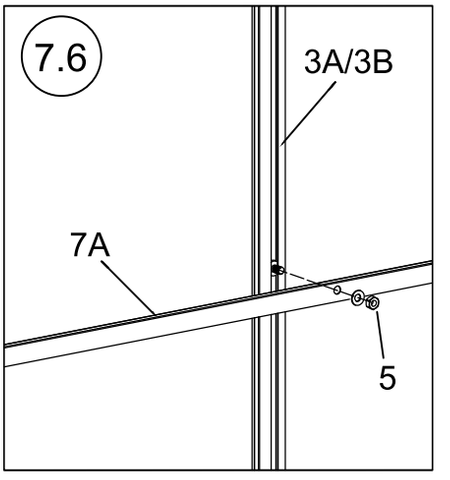

4.8 Endmontage des Gerüsts

4.8.1 Benötigte Teile Montageschritt 1

9A	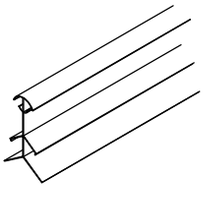	1830	1X

19	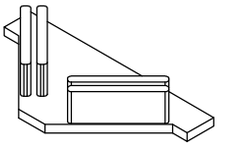	4X

4.8.2 Montage 1

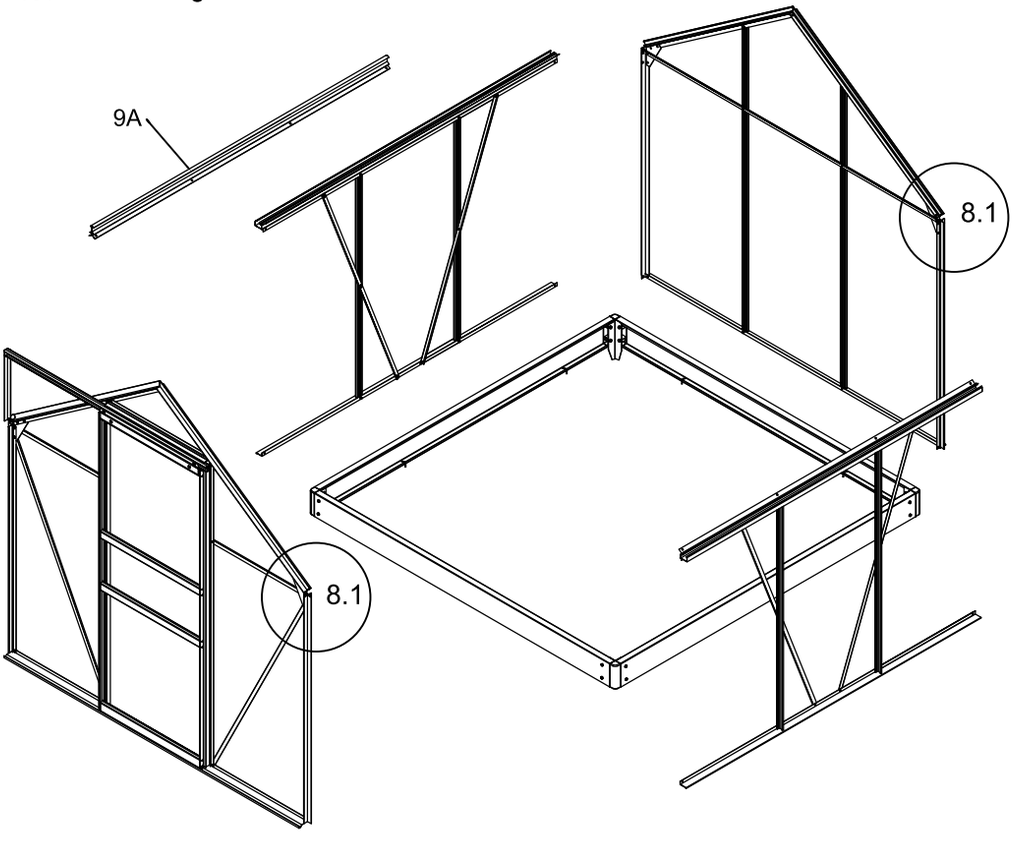

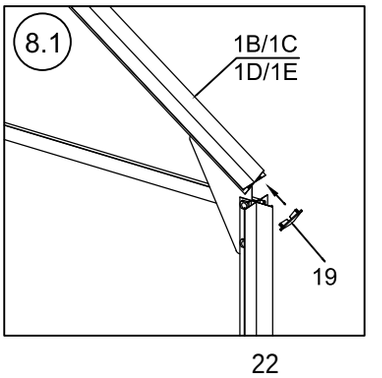

4.8.3 Benötigte Teile Montageschritt 2

29		8X
4	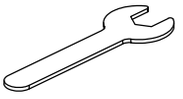	2X

5		M6*10	14X

4.8.4 Montage 2

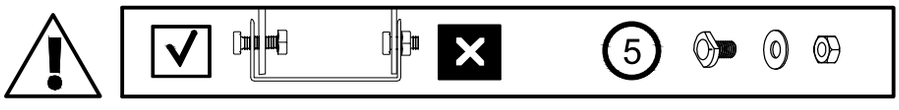

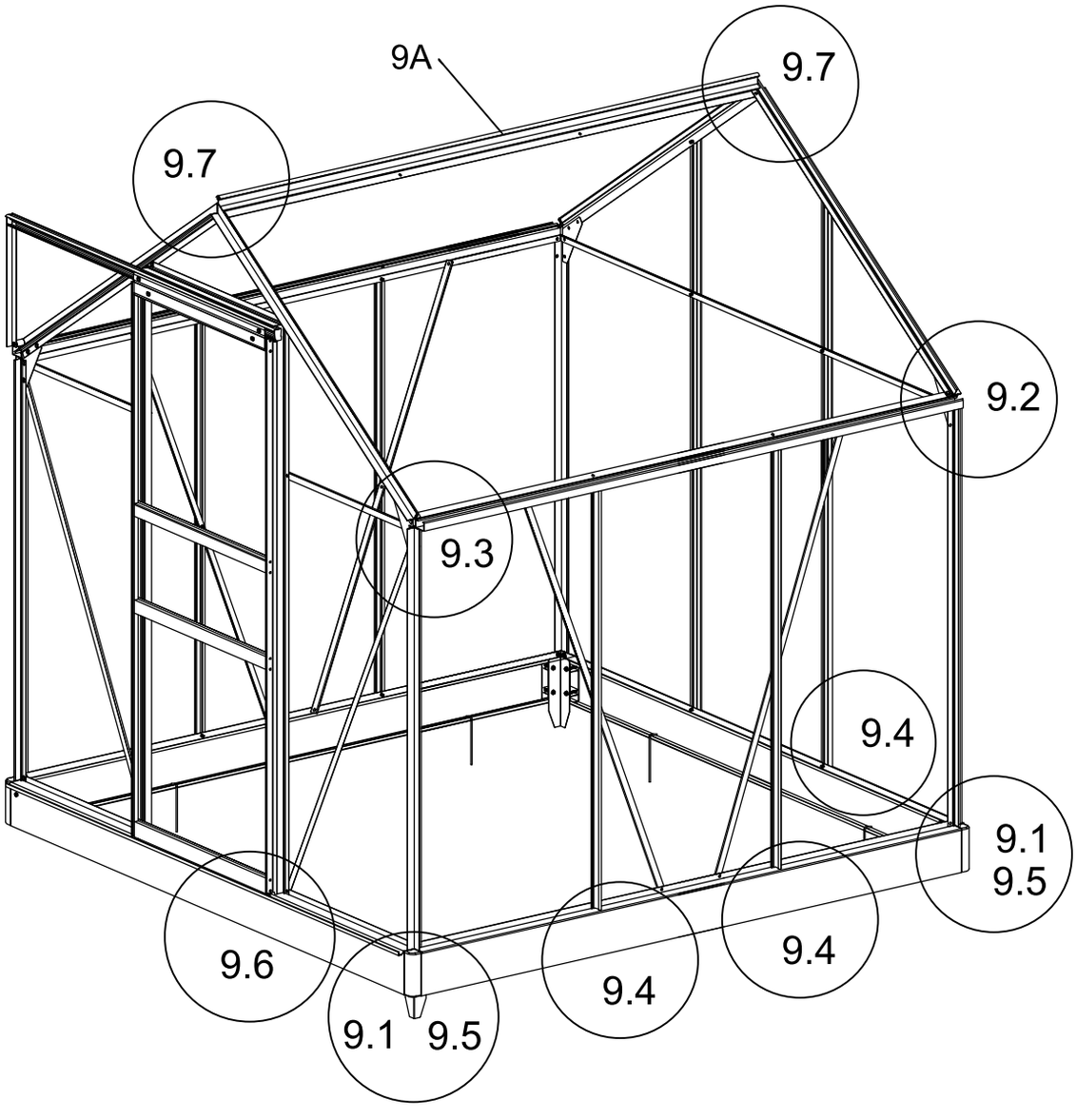

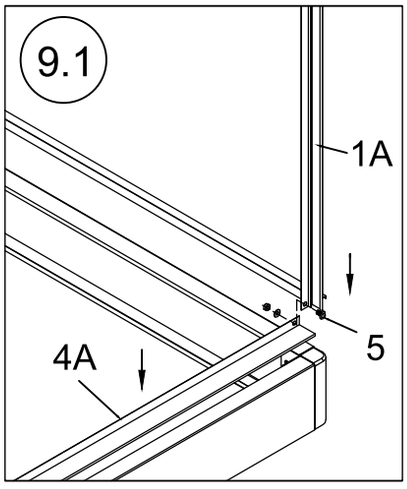
9.1
1A
5
4A

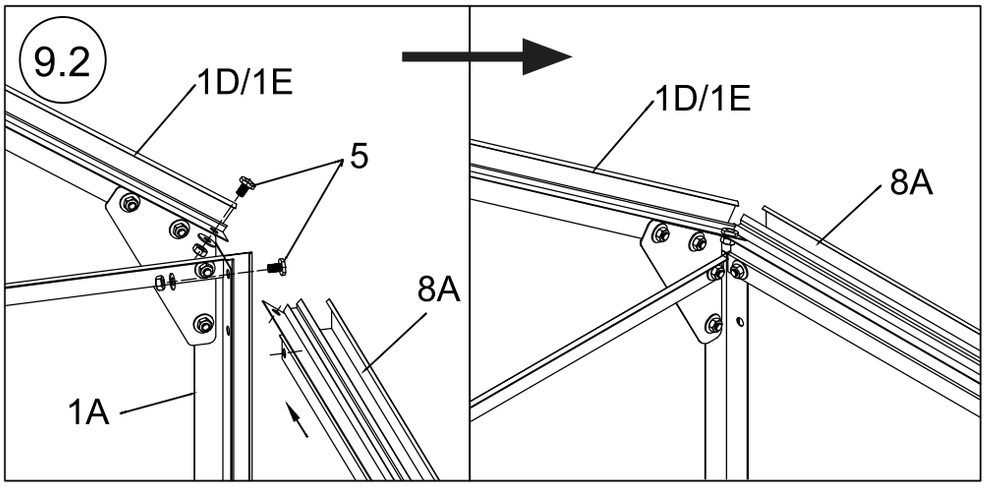
9.2
1D/1E
5
8A
1A
1D/1E
8A

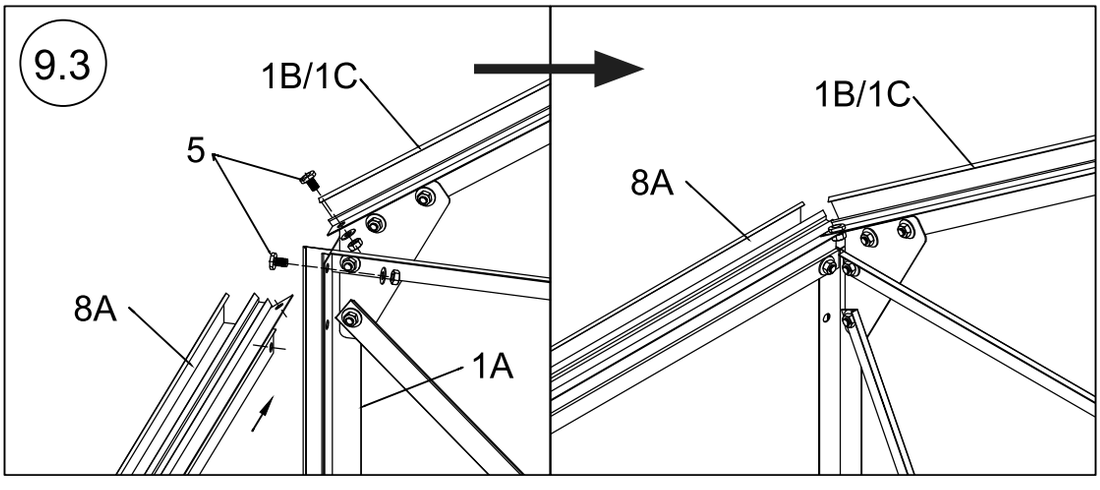
9.3
1B/1C
5
8A
1A
1B/1C
8A

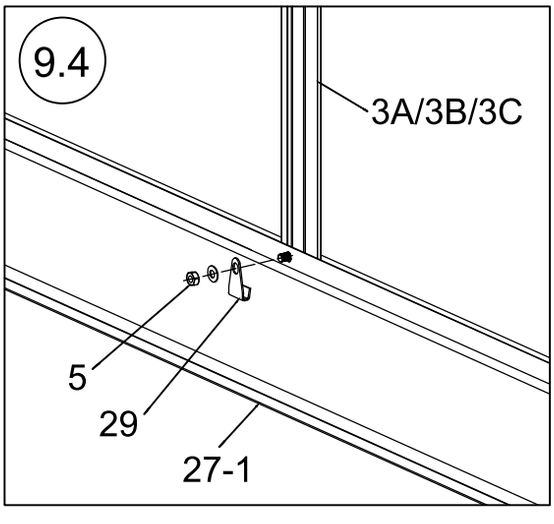
9.4
3A/3B/3C
5
29
27-1

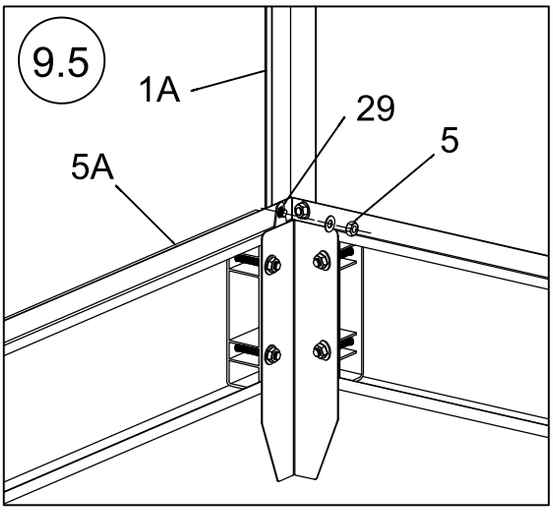
9.5
1A
29
5
5A

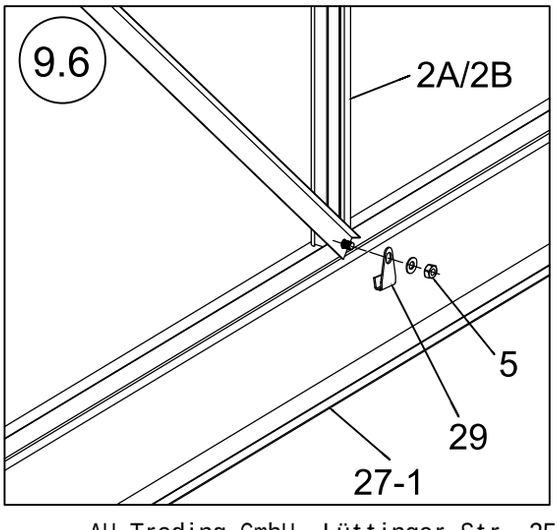
9.6
2A/2B
5
29
27-1

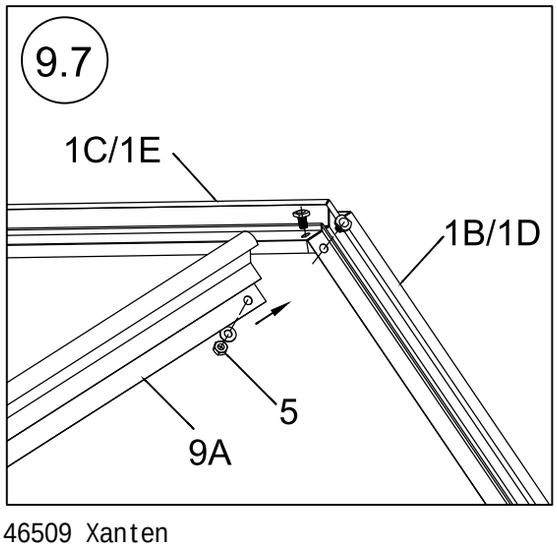
9.7
1C/1E
1B/1D
5
9A

4.9 Montage Dachprofile

4.9.1 Benötigte Teile

3D	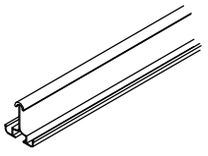	1115	4X
5	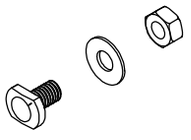	M6*10	24X

24	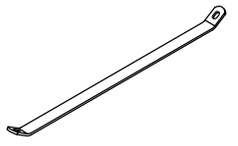	6X
4	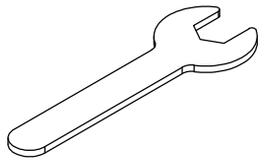	1X

4.9.2 Montage

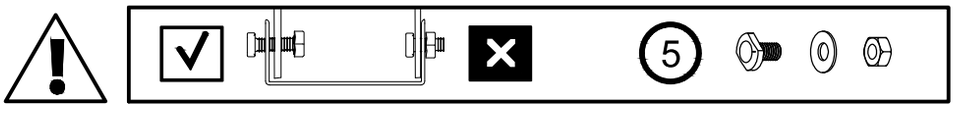

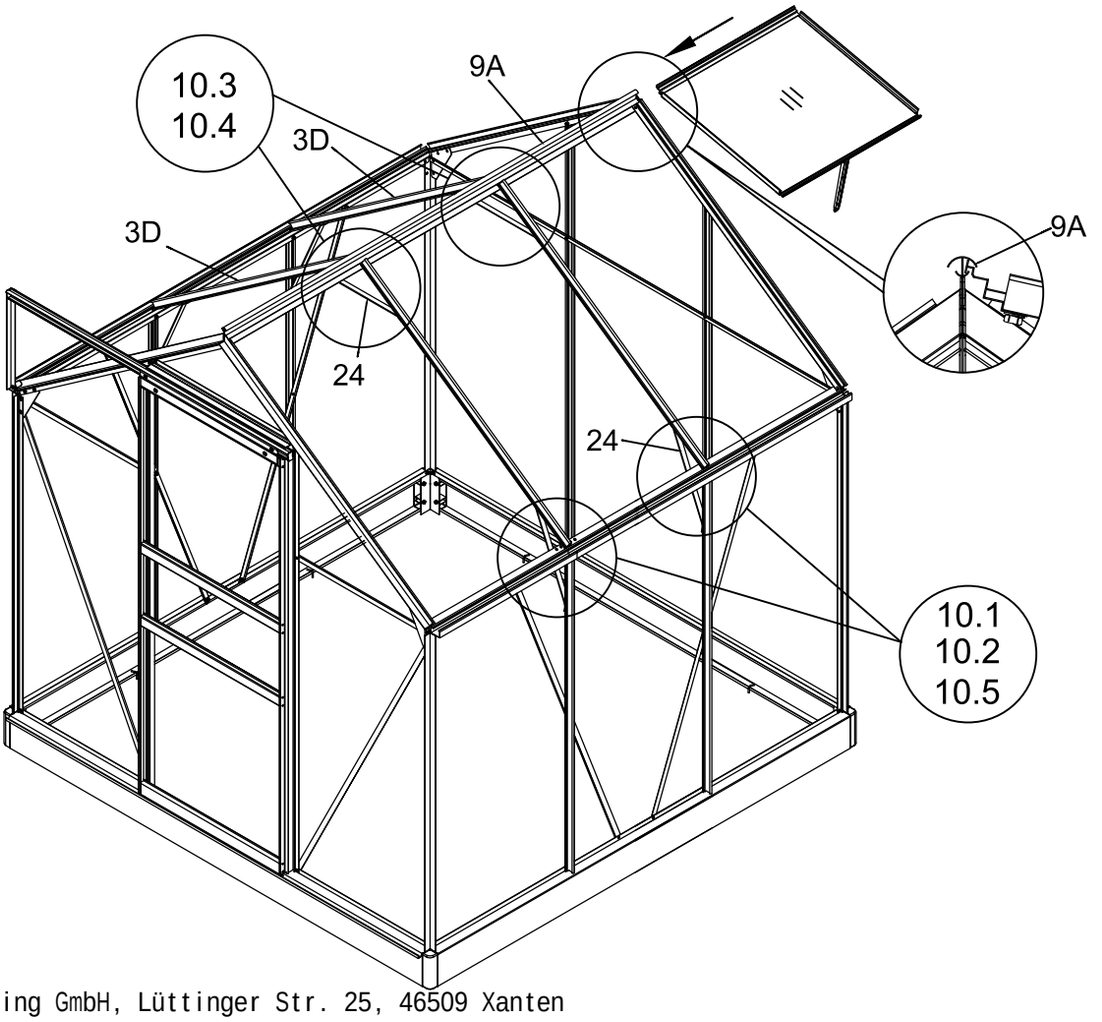

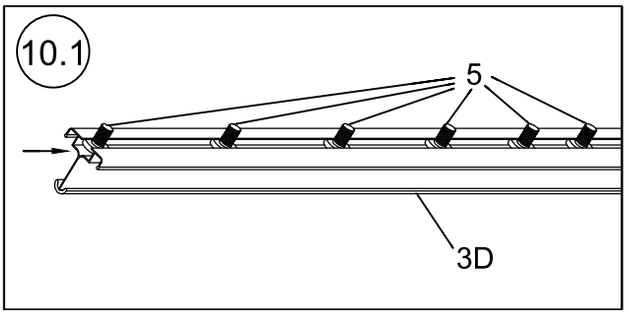

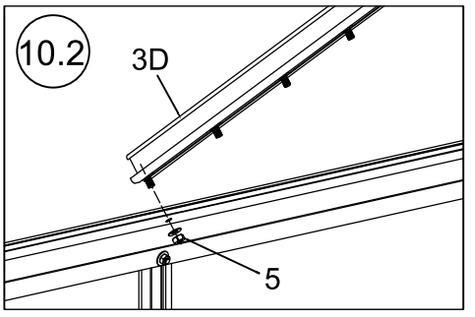

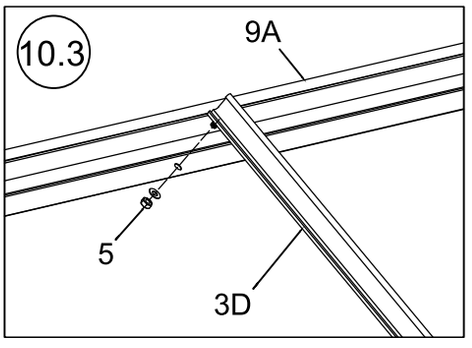

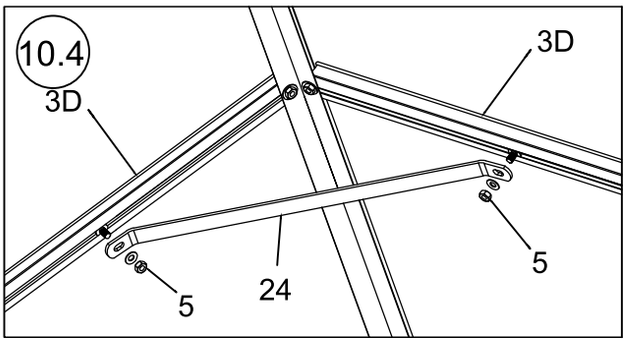

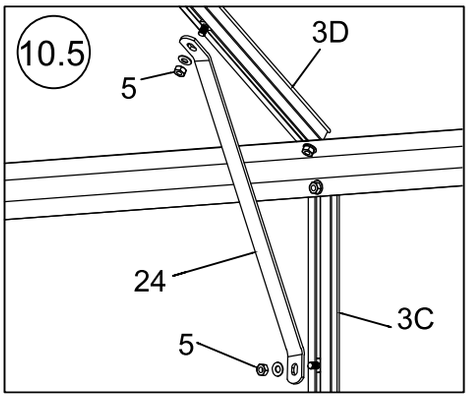

4.10 Montage Dachprofile

4.10.1 Benötigte Teile

7A	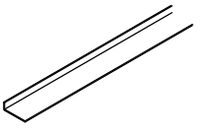	1830	1X
7K	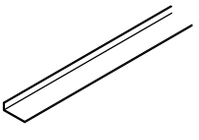	625	12X
10A	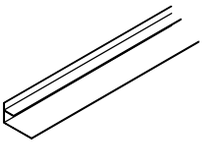	635	2X

25	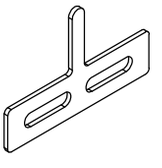		4X
5	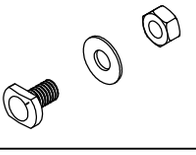	M6*10	10X
7	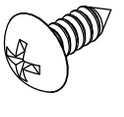	M3*10	8X
4	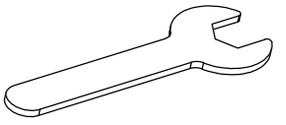		1X

4.10.2 Montage

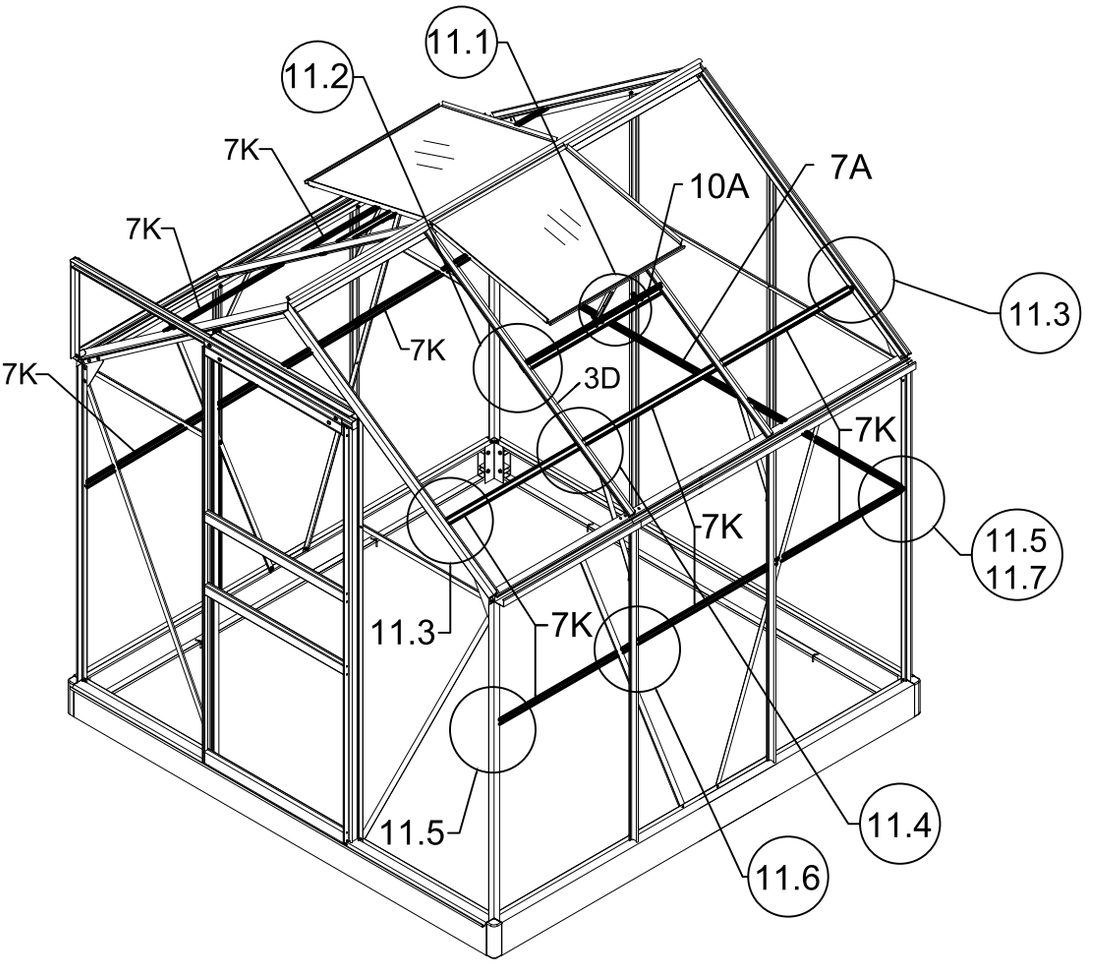

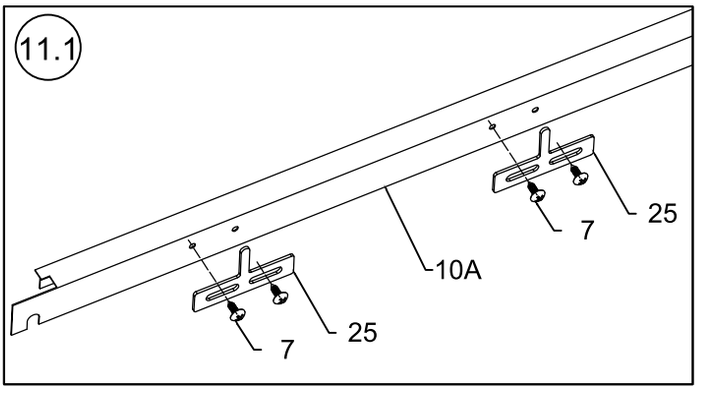

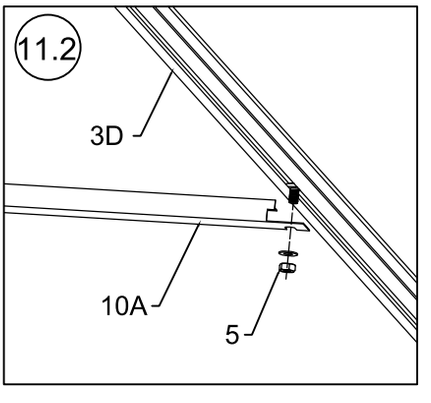

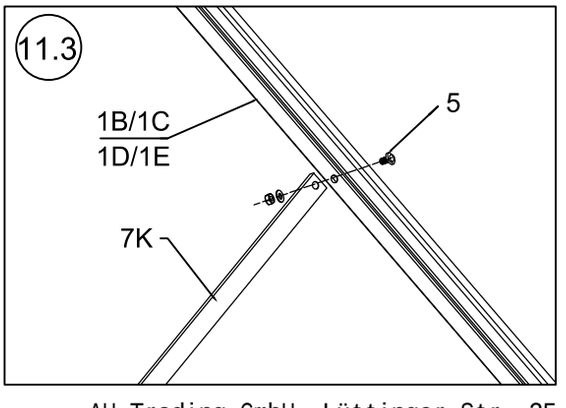

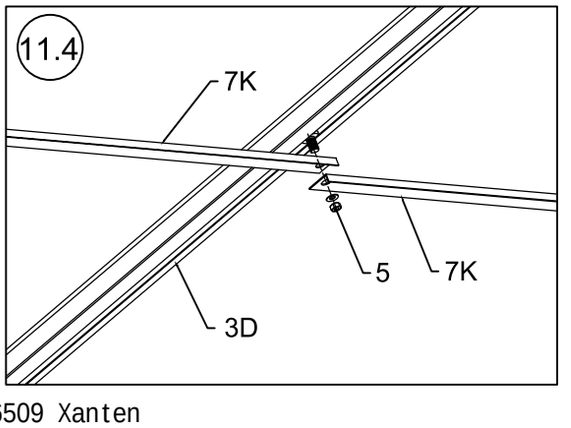

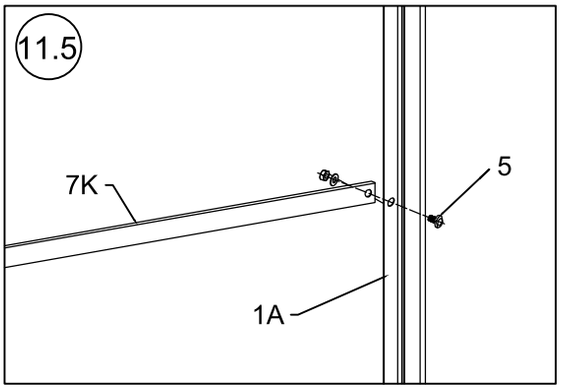

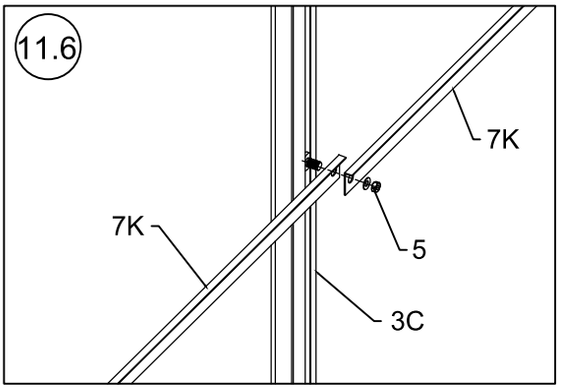

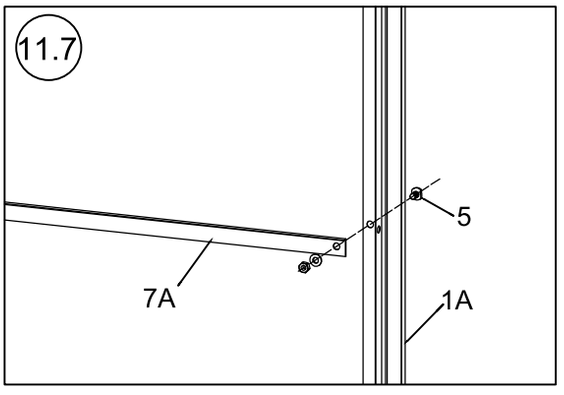

4.11 Einsetzen der Hohlkammerplatten

4.11.1 Benötigte Teile

A4	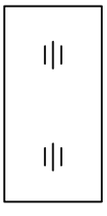	603* 1210	11X
D4	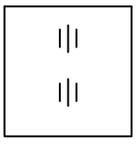	603* 590	2X
G4	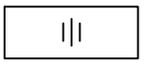	620* 240	1X
I4	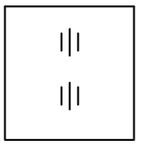	620* 600	2X
B4	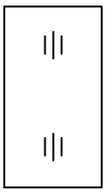	603* 1120	4X

F4	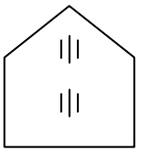	603* 655	1X
H4		620* 230	1X
X4	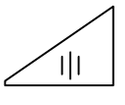	603* 440	4X
21A	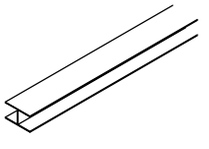	603	5X
14	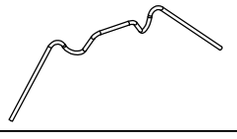		178
17	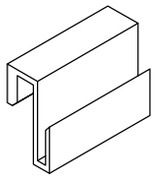		62

4.11.2 Montage

Die Hohlkammerplatten haben einen beidseitig UV-Schutz! (Dies gilt im Übrigen für alle Hohlkammerplatten im Gegensatz zu Glas).

Dies bedeutet, dass es diesbezüglich keinen Unterschied macht, auf welcher Seite Sie die Platte einbauen. Ziehen Sie vor dem Einbau die jeweilige Folie ab.

Bei diesem Schritt sollten Sie sich eine Leiter zur Hilfe nehmen.

*Befestigen Sie die **Hohlkammerplatten** mit **Klammern 14** und **17***

***Befestigung der Hohlkammerplatten mit Klammern 14**:*

1. *Legen Sie die beiden Enden des Clips in die Rille des Rahmens.*
2. *Legen Sie den mittleren Abschnitt des Clips gegen die Hohlkammerplatte.*

Zwei Kanten des Clips liegen unter dem Rand der Hohlkammerplatte und die Mittelkante hält die Platte an Ort und Stelle.

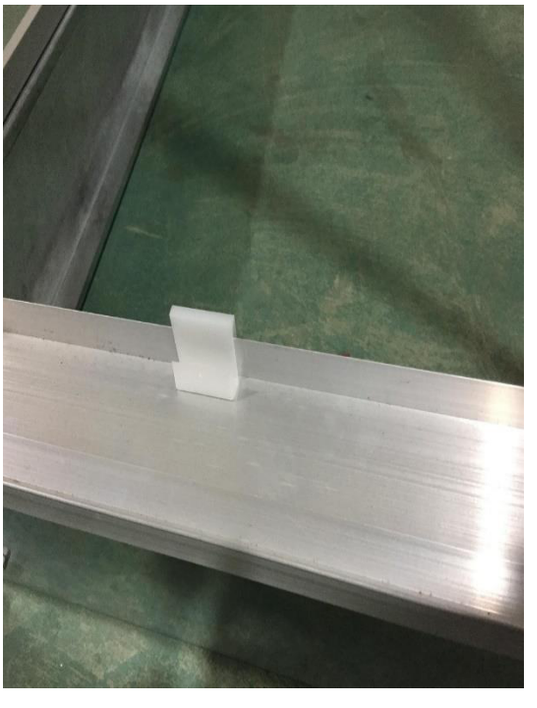

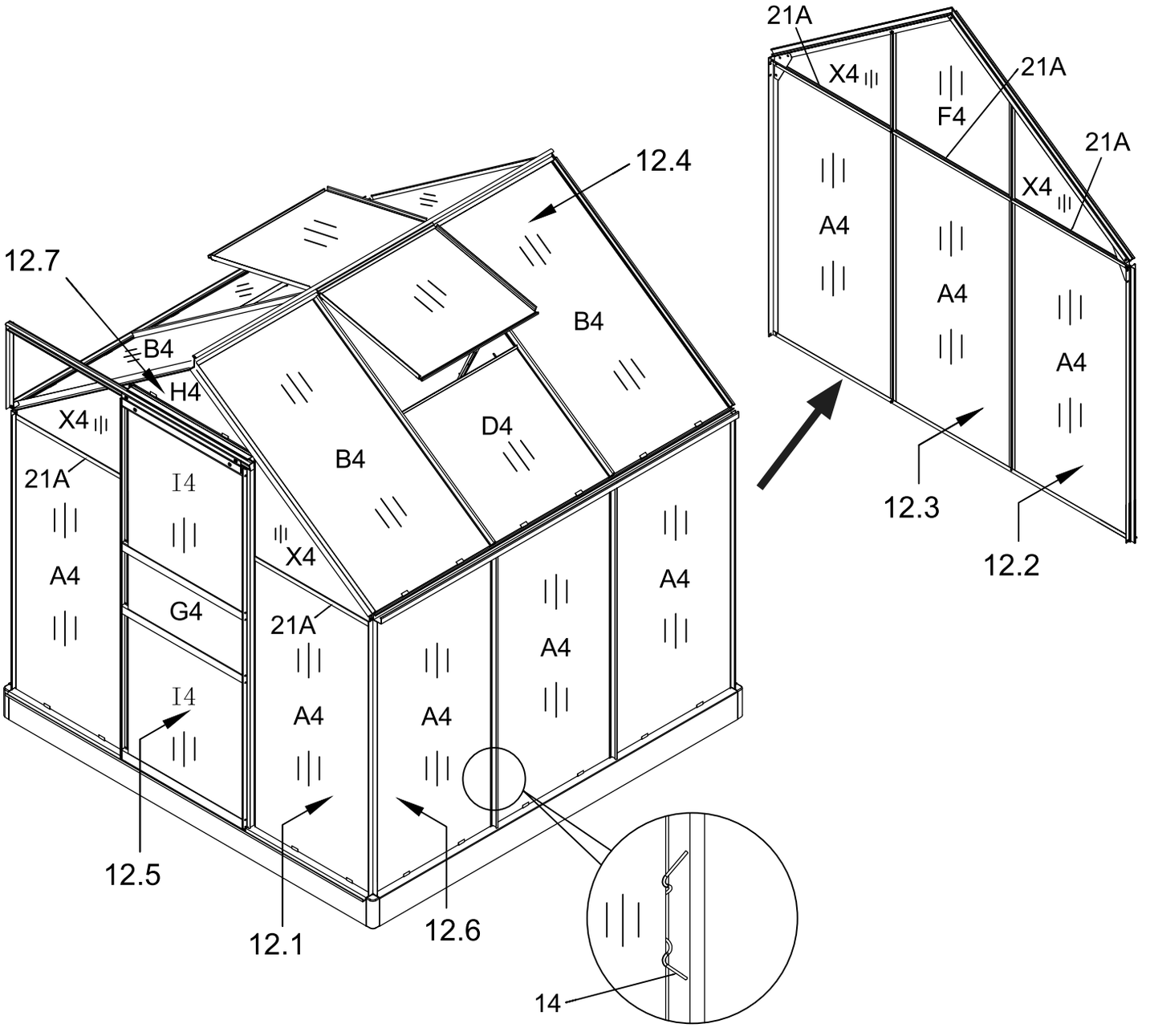
12.4
12.7
B4
H4
X4
21A
I4
A4
G4
B4
D4
X4
21A
A4
A4
A4
A4
I4
12.5
12.1
12.6
14
21A
X4
F4
21A
X4
21A
A4
A4
A4
12.3
12.2

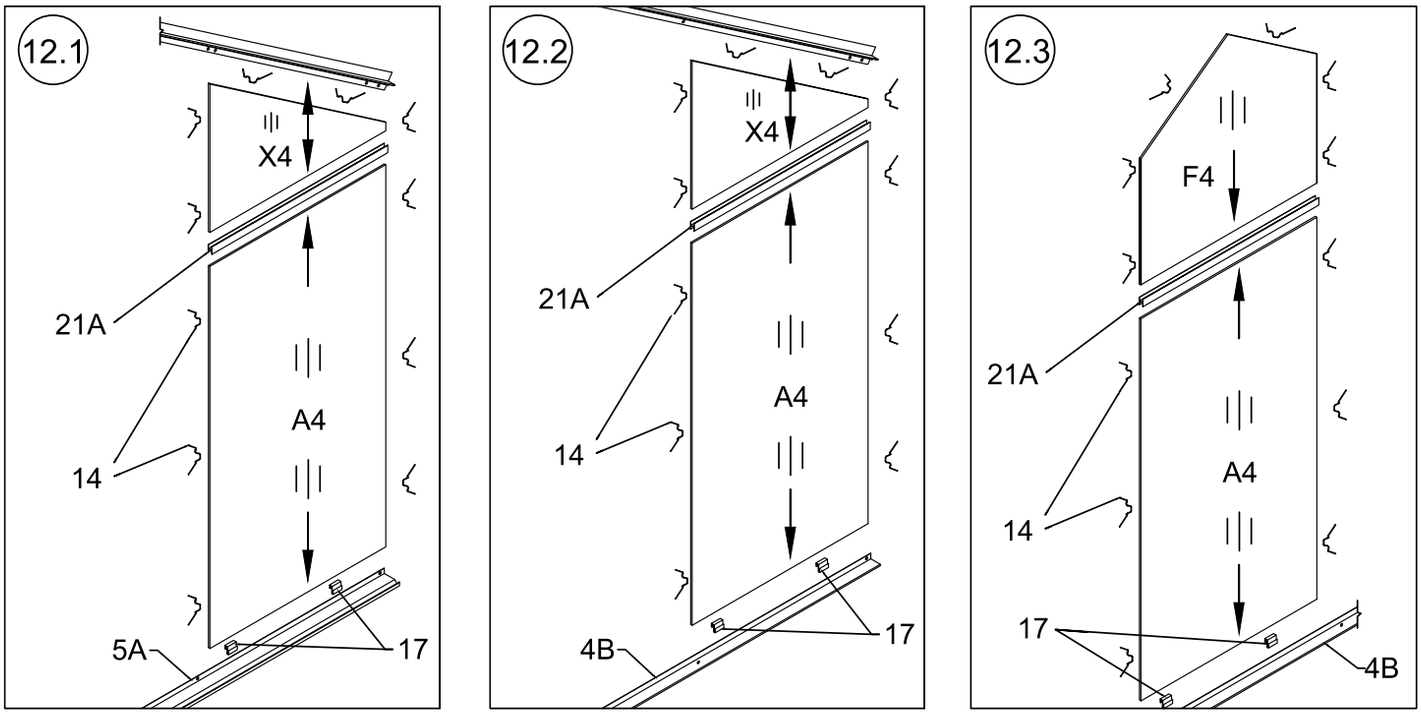
12.1
X4
21A
A4
14
5A
17
12.2
X4
21A
A4
14
4B
17
12.3
F4
21A
A4
14
17
4B

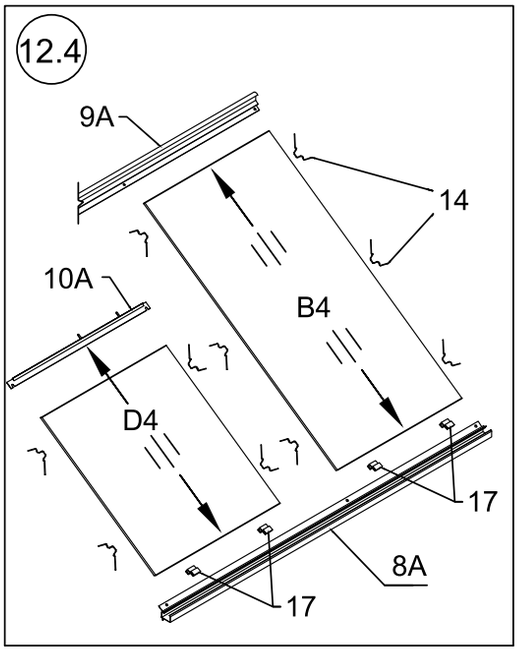

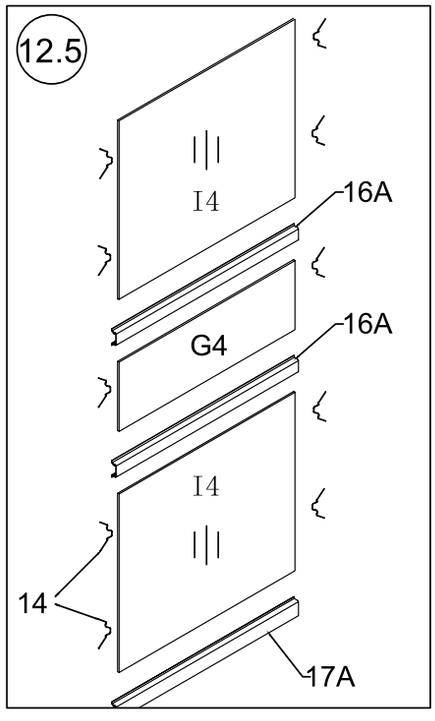

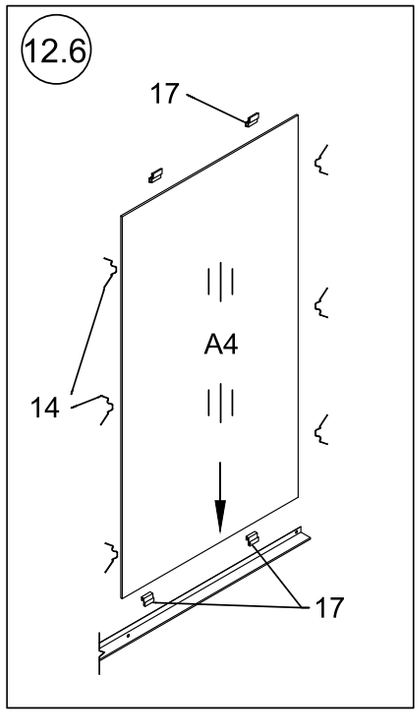

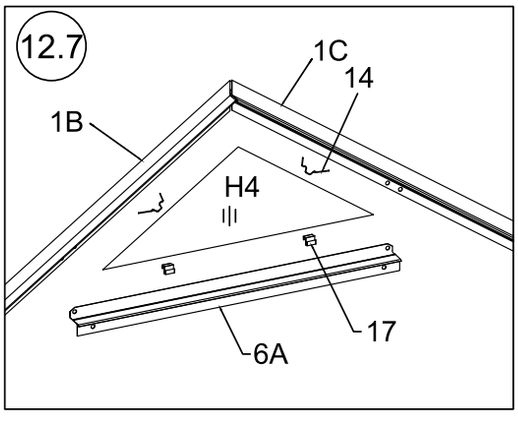

4.12 Anbringen der Regenrinne

4.12.1 Benötigte Teile

8	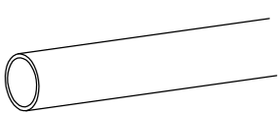	4X
9	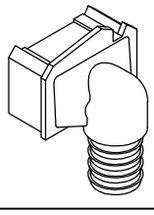	2X
10	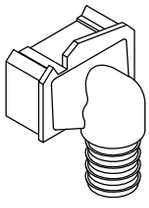	2X
15	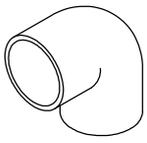	4X

16	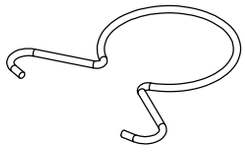	8X
18	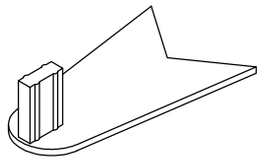	2X
33		4X
35	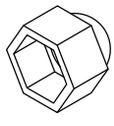	143
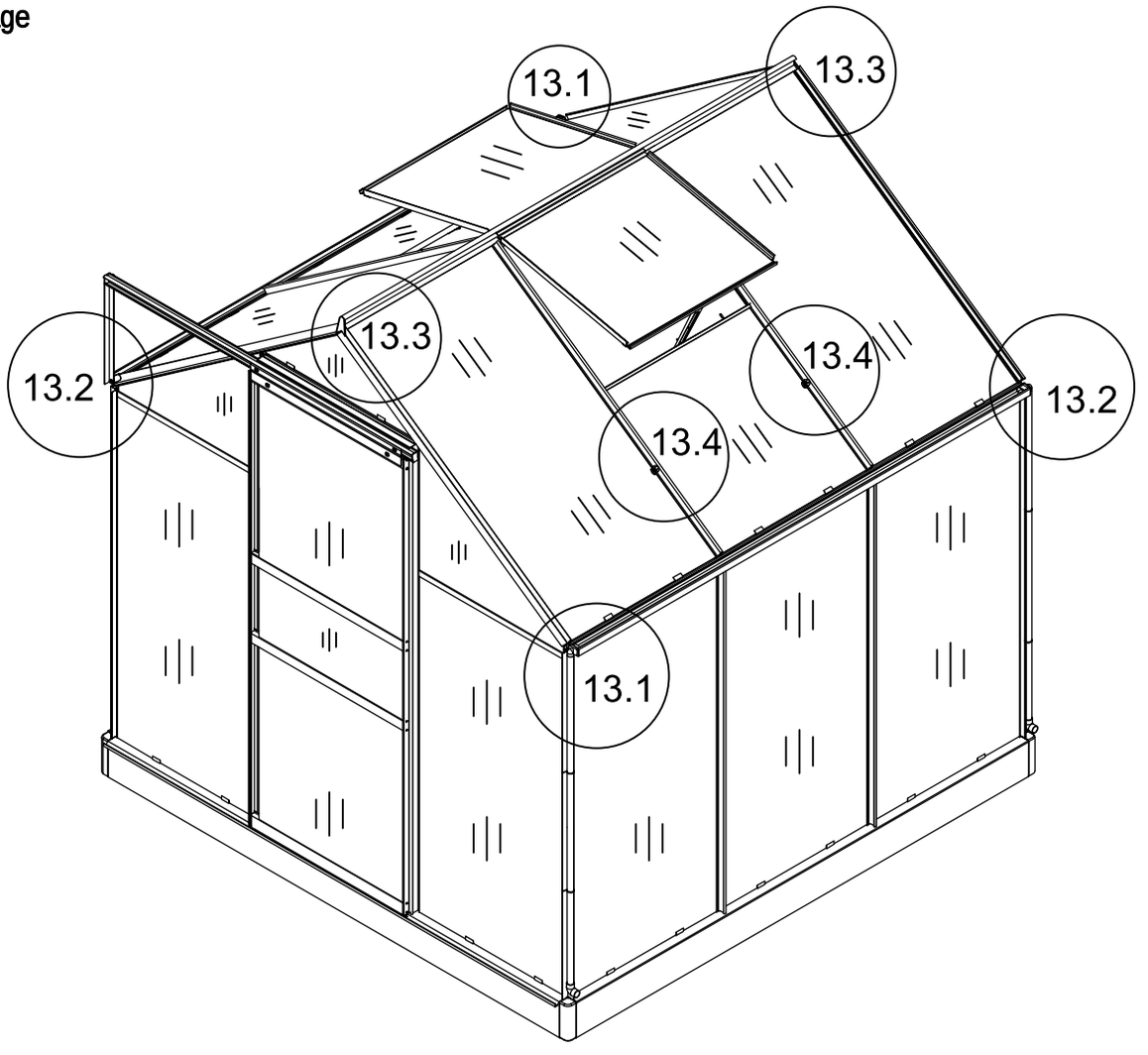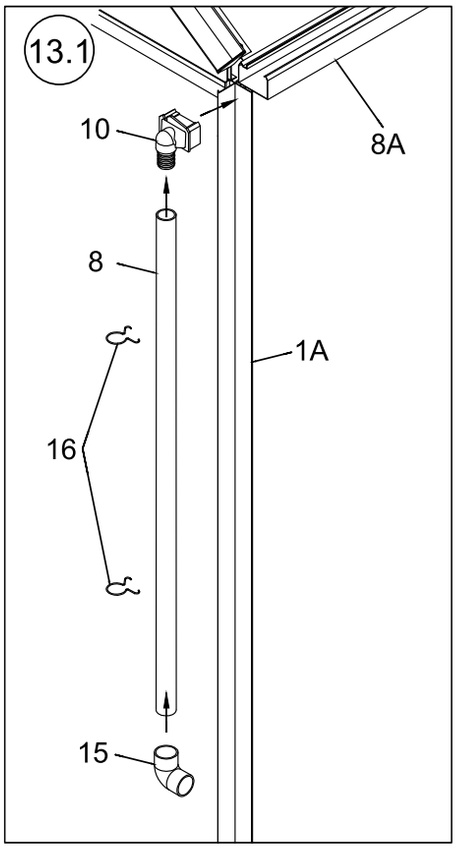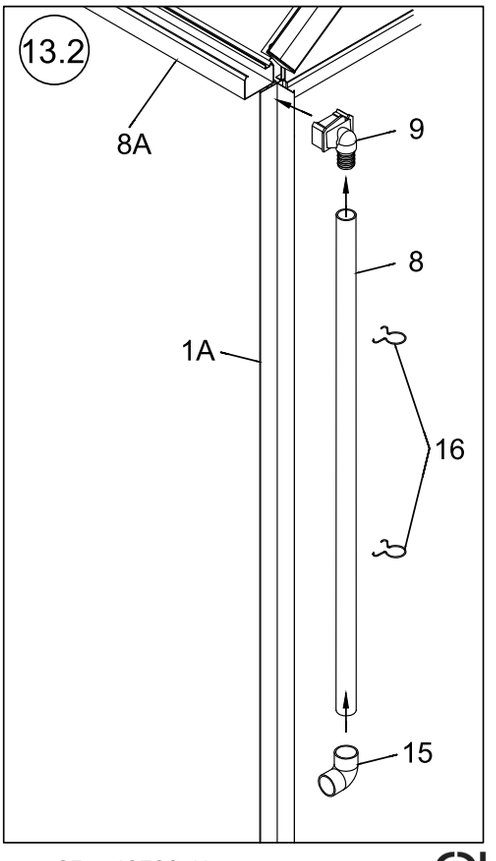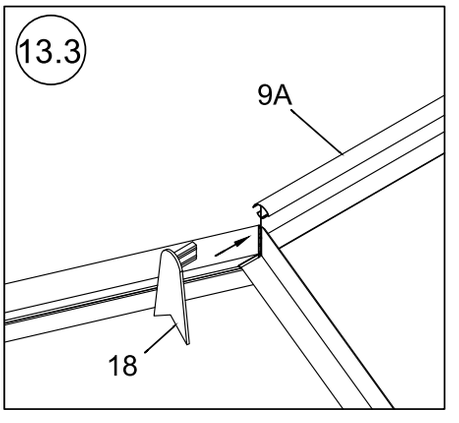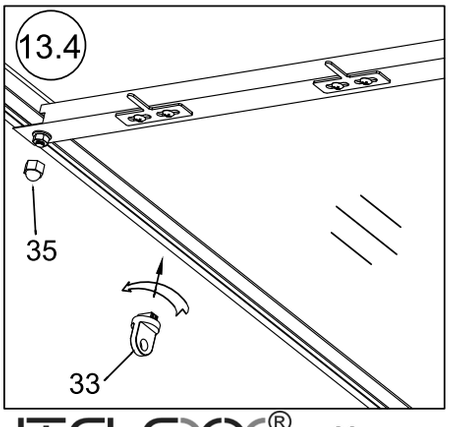
4.12.2 Montage